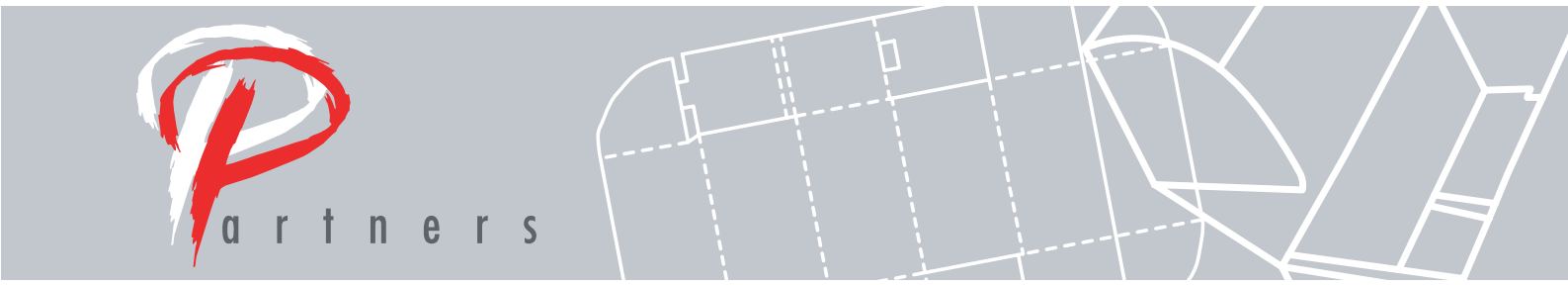

Międzynarodowy Katalog Opakowań FEFCO

Partners
Wróblewski i wspólnicy S.J.

Świecie-Sulnowo
Tel.: +48-52-3330136
Fax: +48-52-3330135
e-mail: biuro@partners.biz.pl
www.partners.biz.pl

CIĘCIA PRZEGNIECENIA, WCIĘCIA

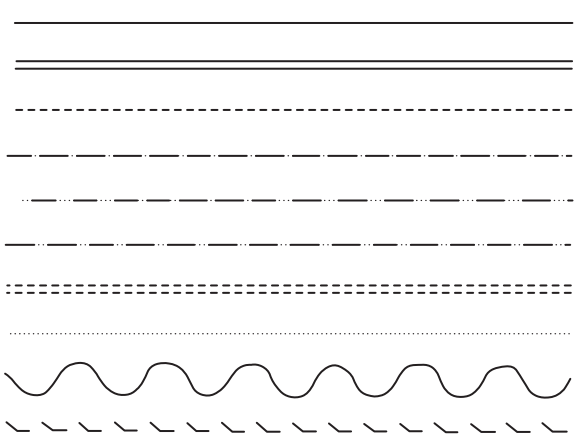

CL
SC
CI
CO
SI
SO
DS
PL
SE
TP

CL - kontury zainstalowanych skrzynek lub linie przecięcia formatów
SC - wykrojenia (wyżłobienia)
CI - przegniecenia (złożone do wewnątrz)
CO - przegniecenia (złożone na zewnątrz)
SI - cięcia w połowie materiału (do wewnątrz)
SO - cięcia w połowie materiału (na zewnątrz)
DS - podwójna linia przegniecenia
PL - linie perforacyjne
SE - linie przeciw - cięciom (krawędzie, brzegi)
TP - linie wyrywania

ŁACZENIA

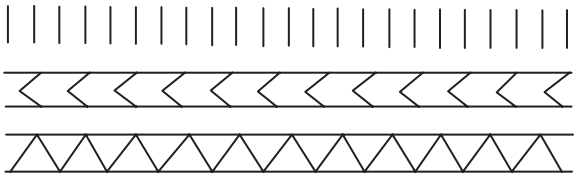

SJ
TJ
GJ

SJ - łączenia spinane (jak zszywki)
TJ - łączenia taśmą gumowaną
GJ - łączenia masą klejącą

OTWORY

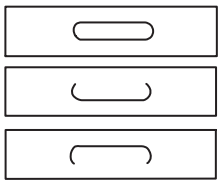

PC
UC
NC

PC - uchwyty dekoracyjne
UC i NC uchwyty niedekoracyjne

KIERUNEK WYKROJU

FD

FD - wskaźnik kierunku wykroju (bruzdy)

0100

0110

0200

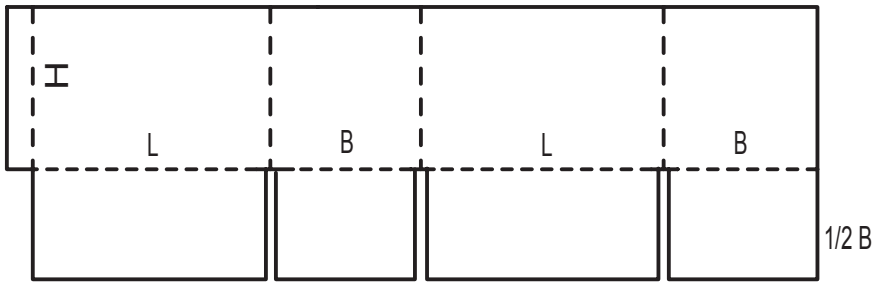

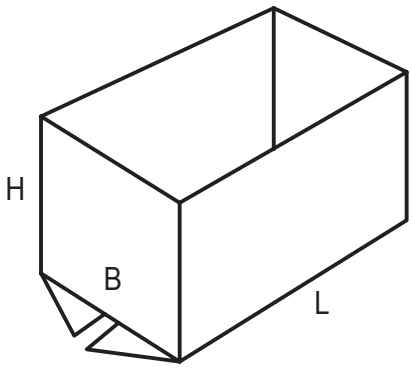

0201

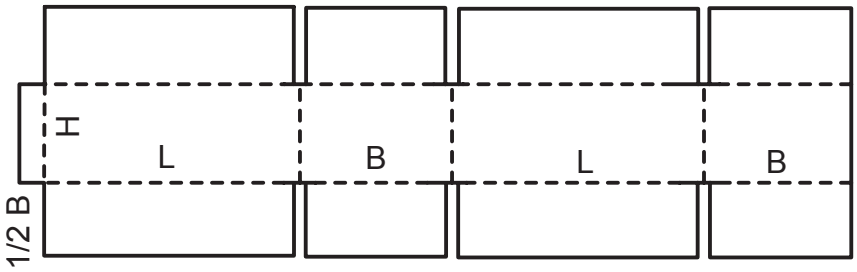

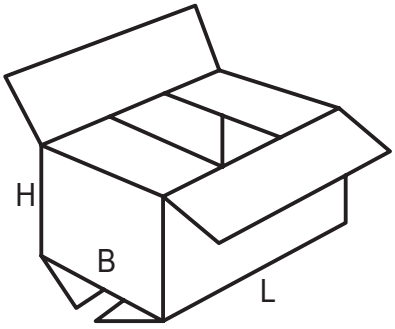

0202

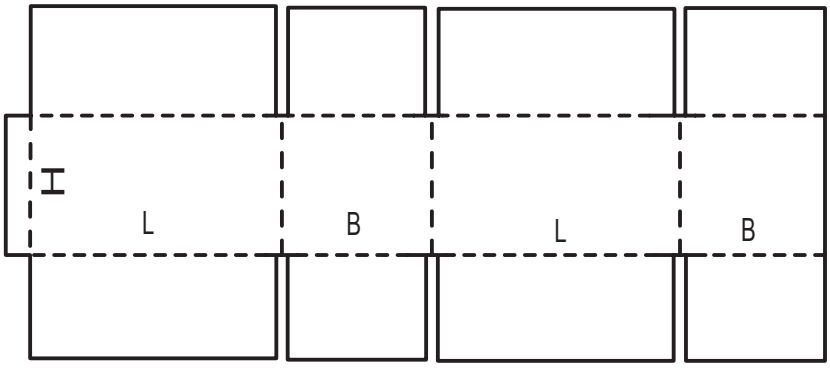

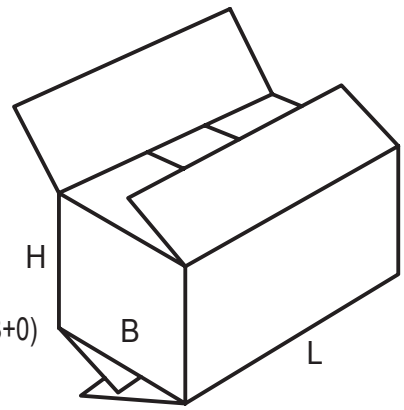

0203

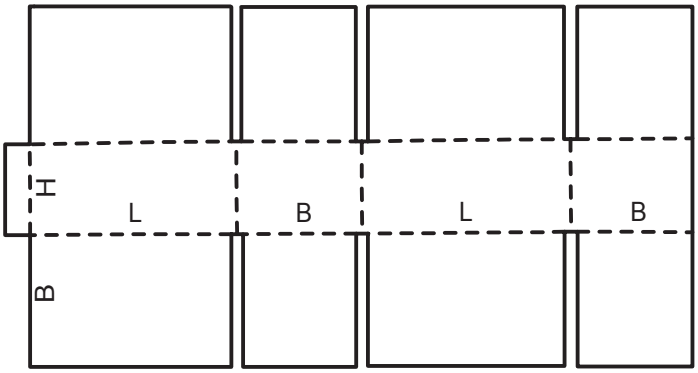

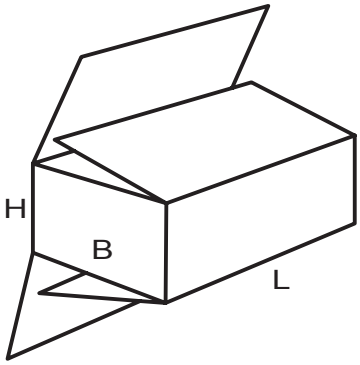

0204

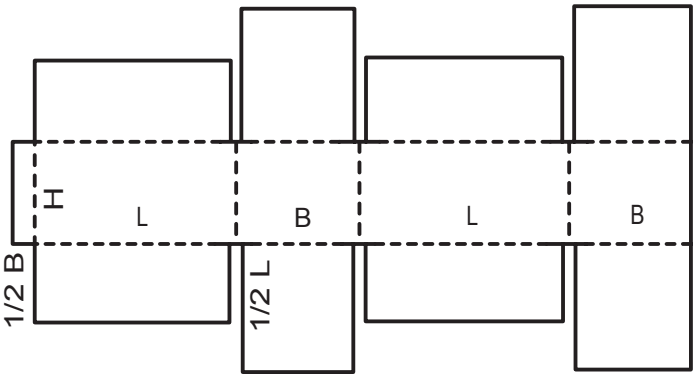

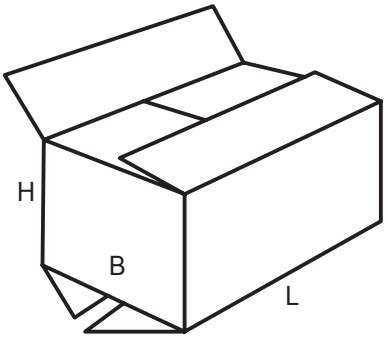

0205

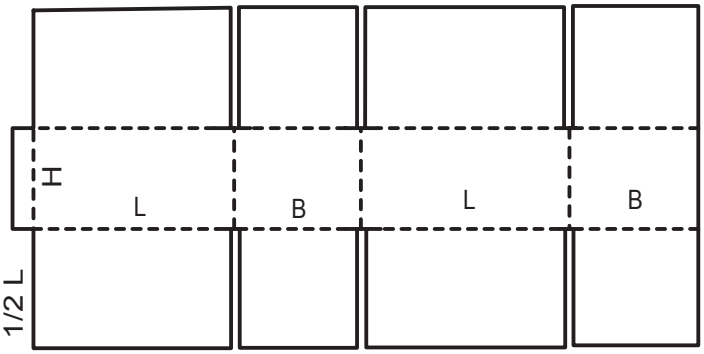

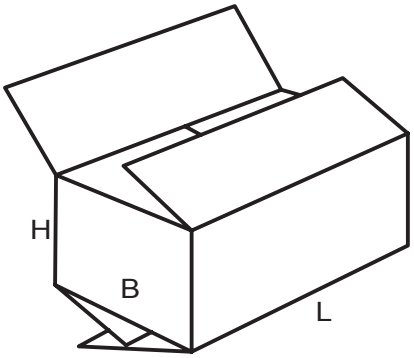

0206

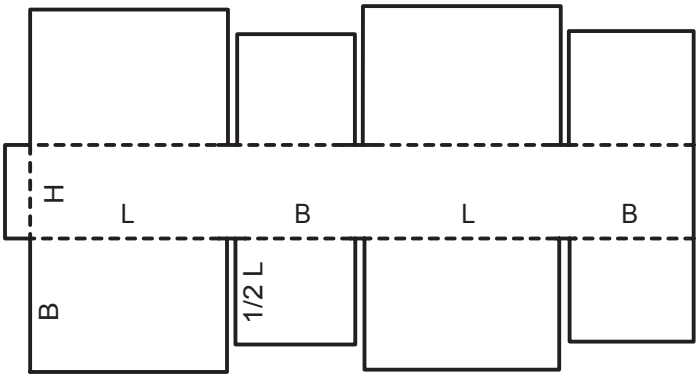

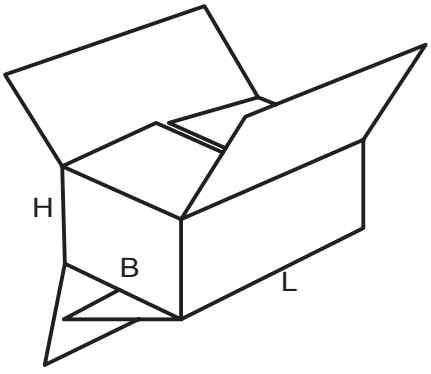

0207

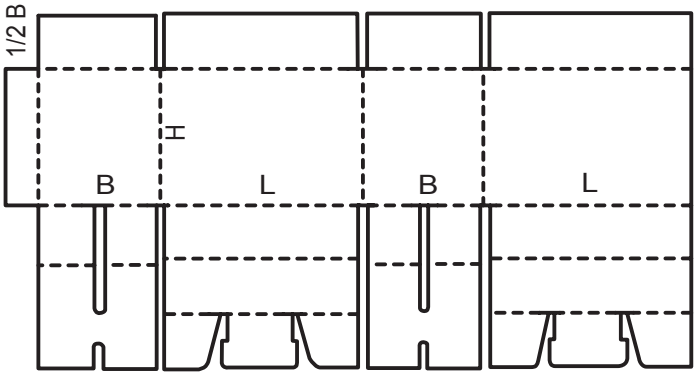

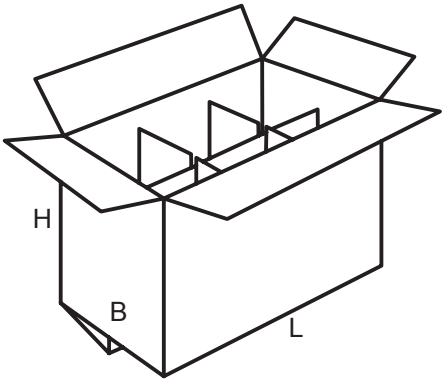

0208

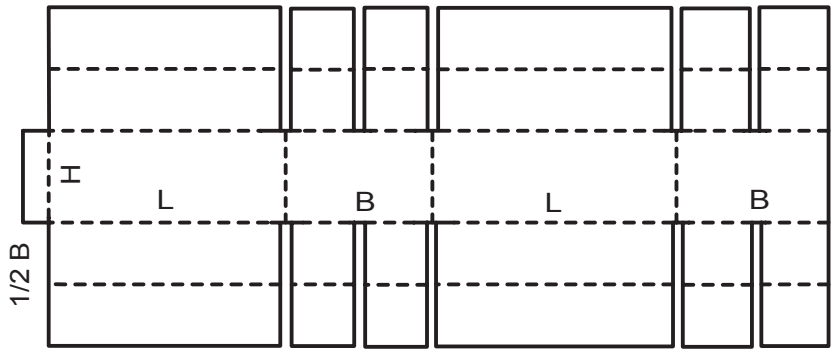

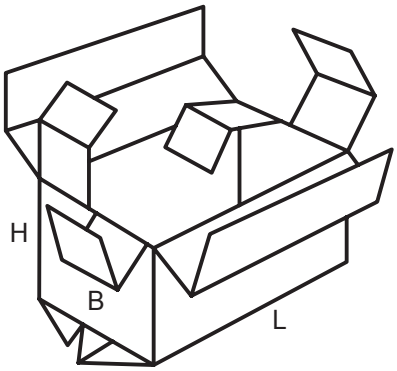

0209

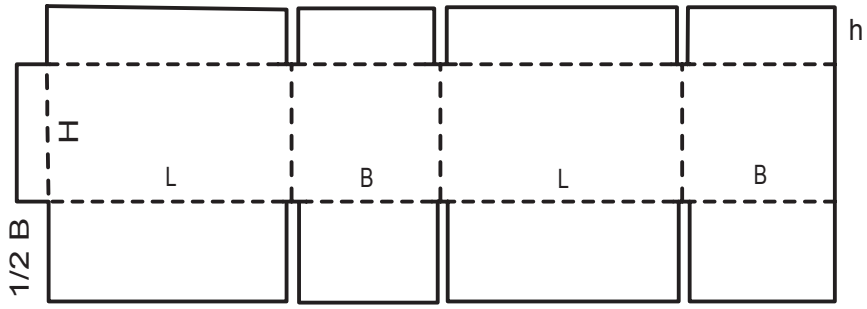

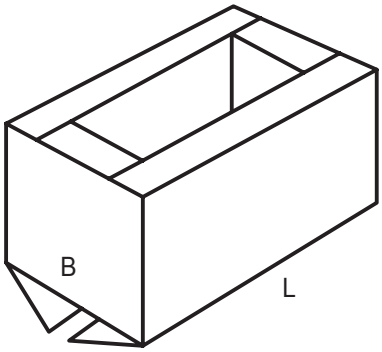

0210

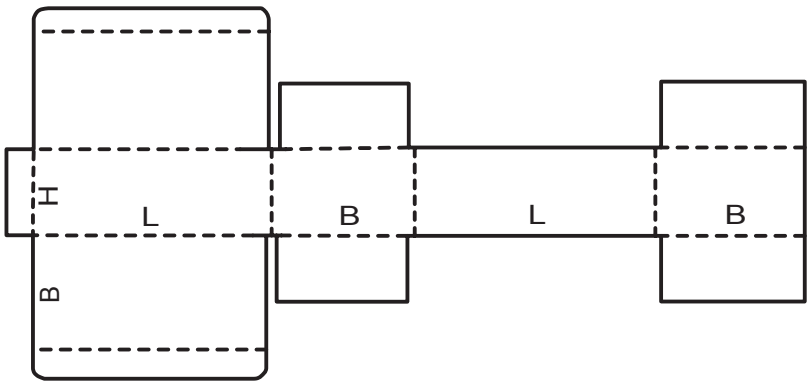

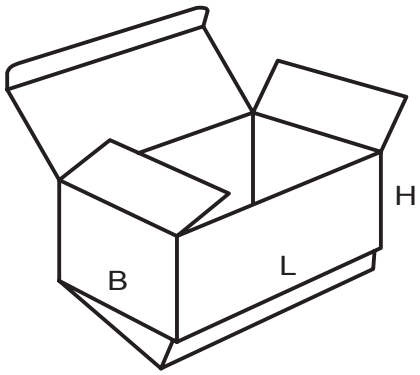

0211

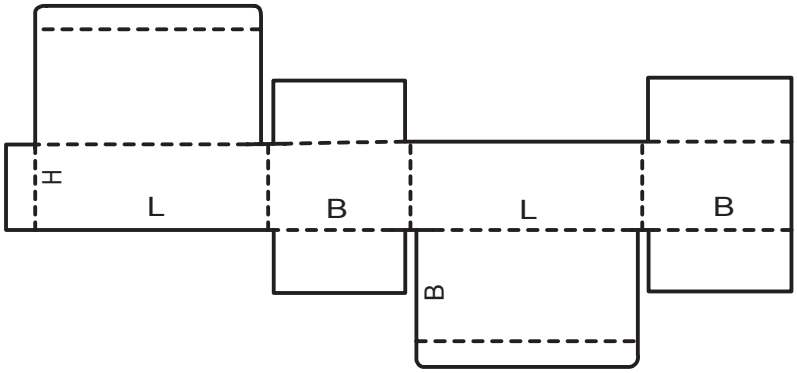

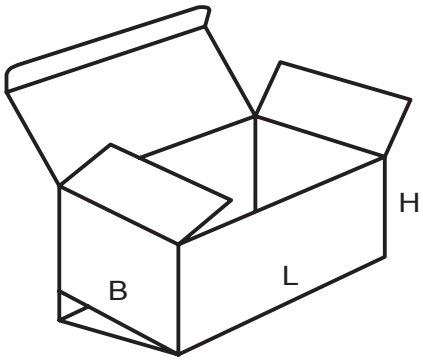

0212

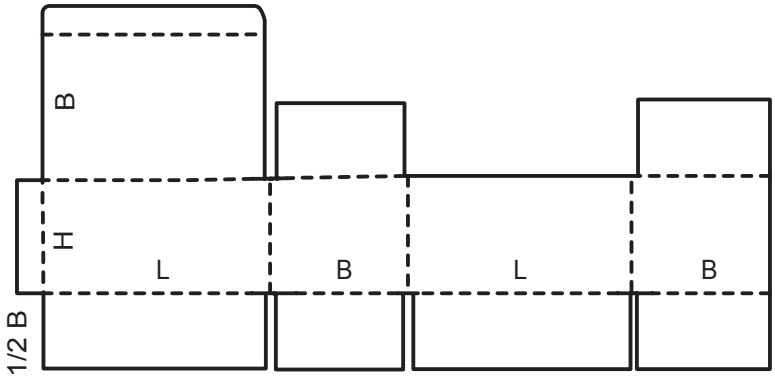

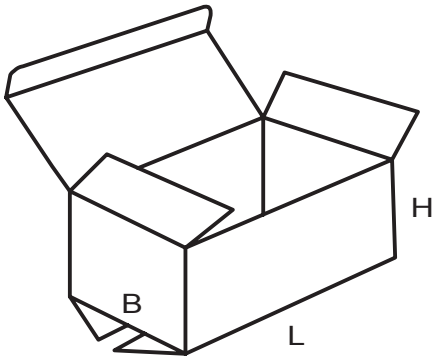

0214

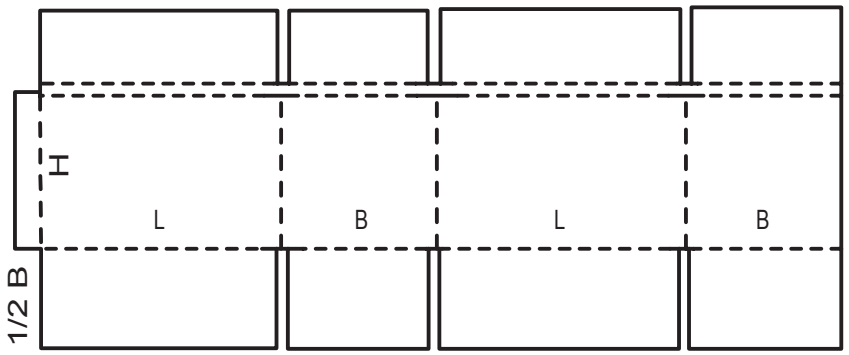

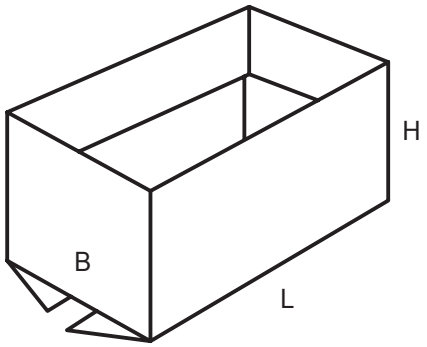

0215

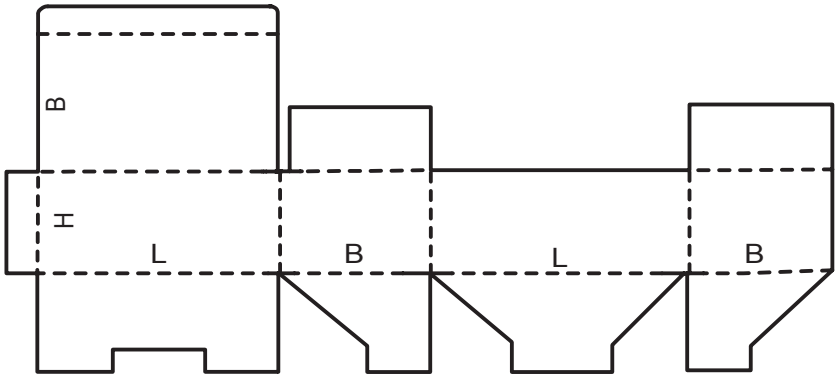

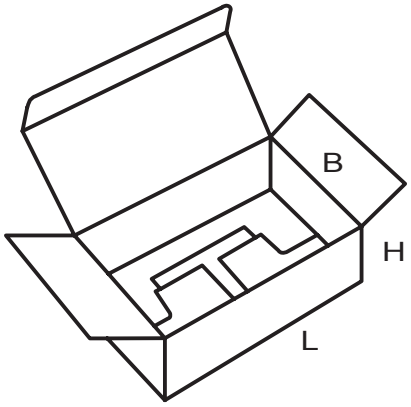

0216

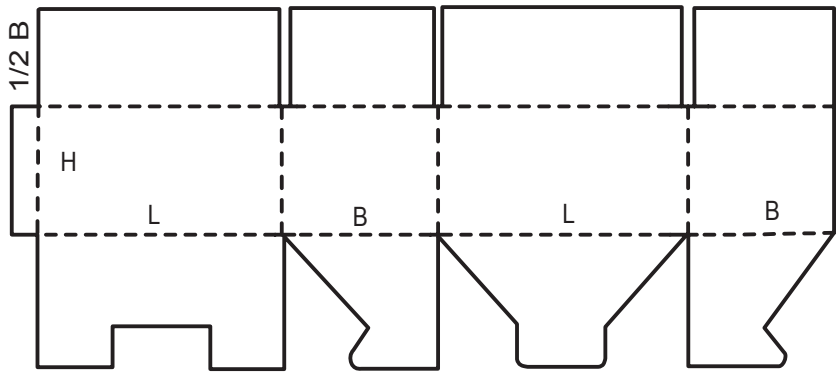

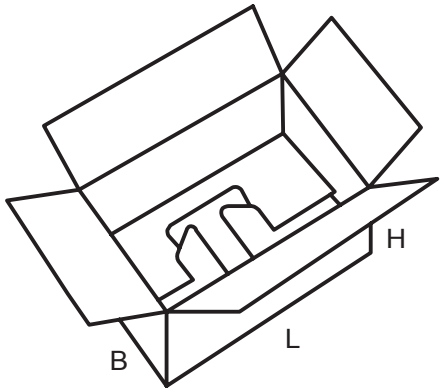

0217

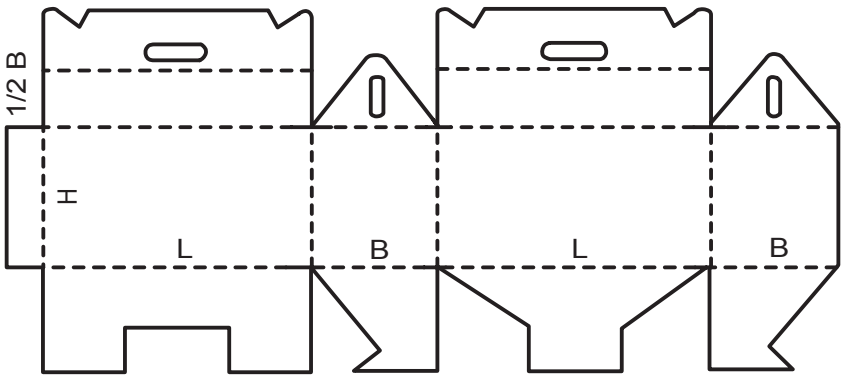

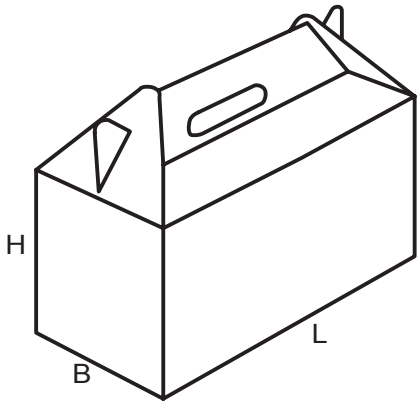

0218

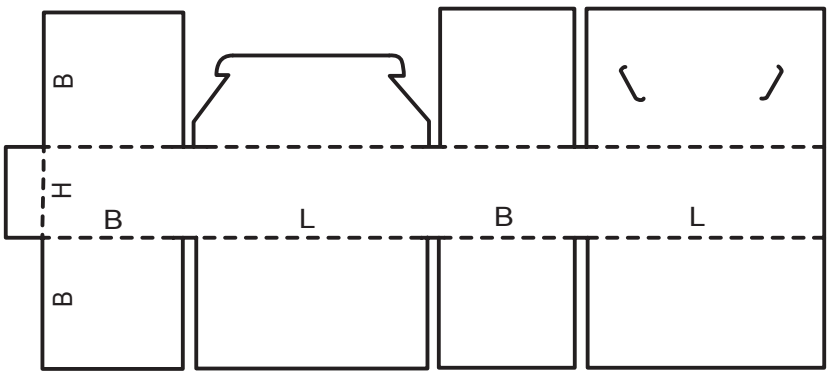

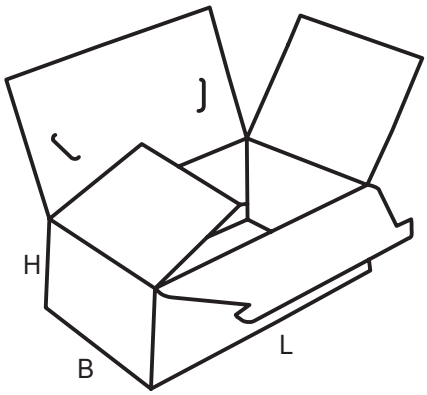

0225

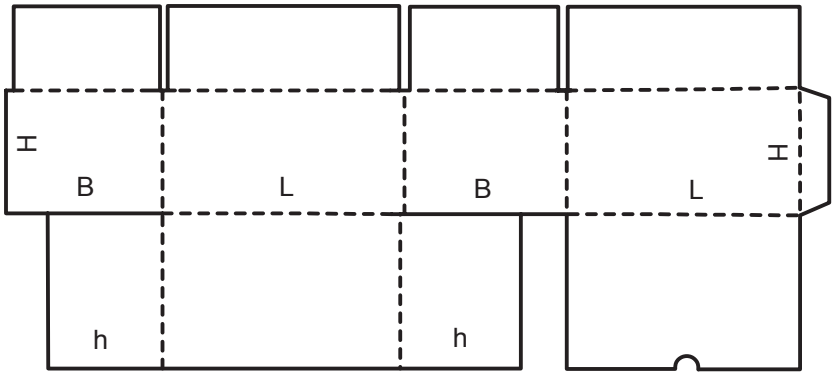

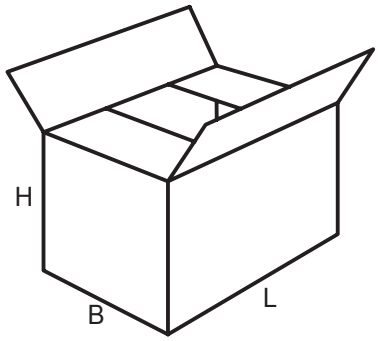

0226

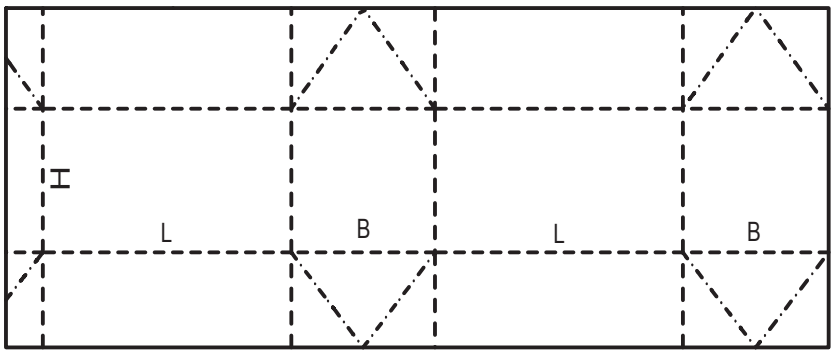

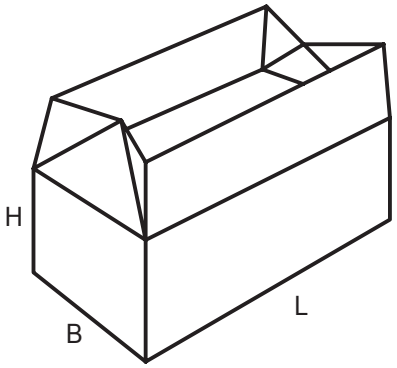

0227

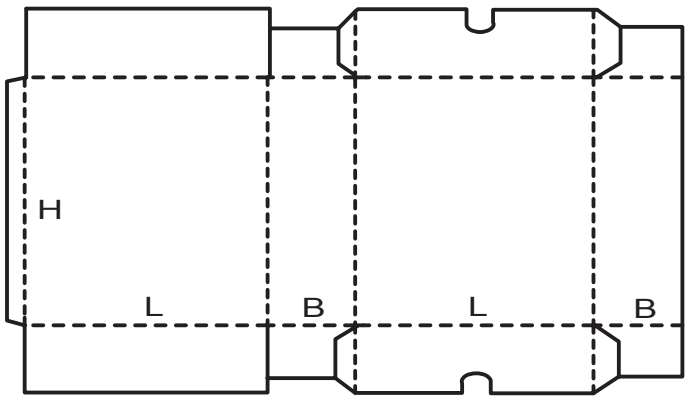

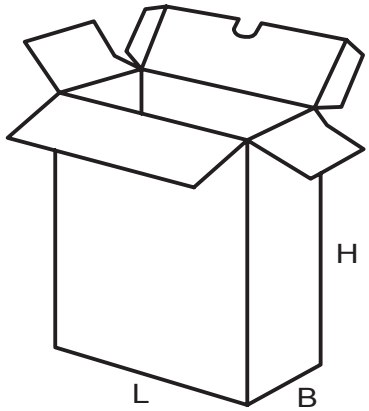

0228

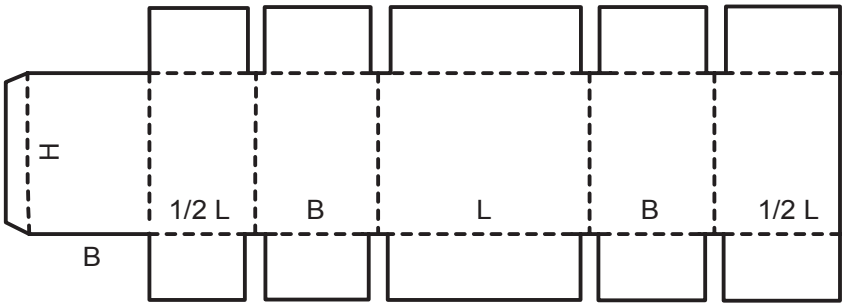

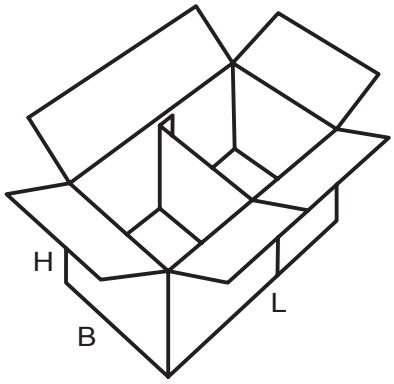

0229

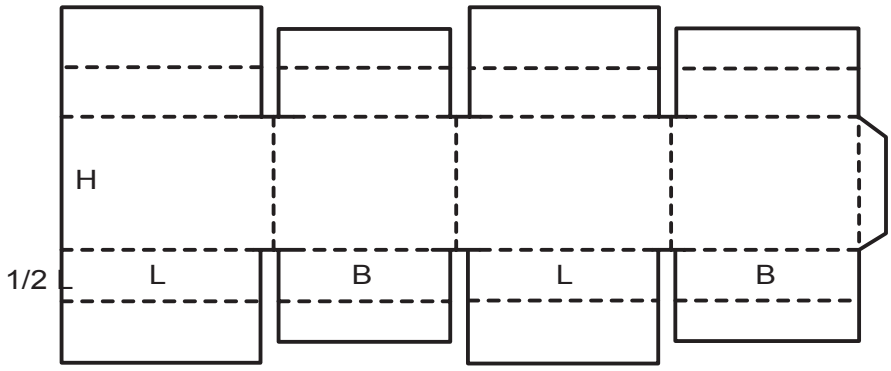

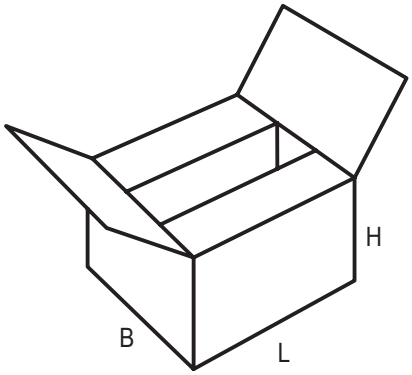

0230

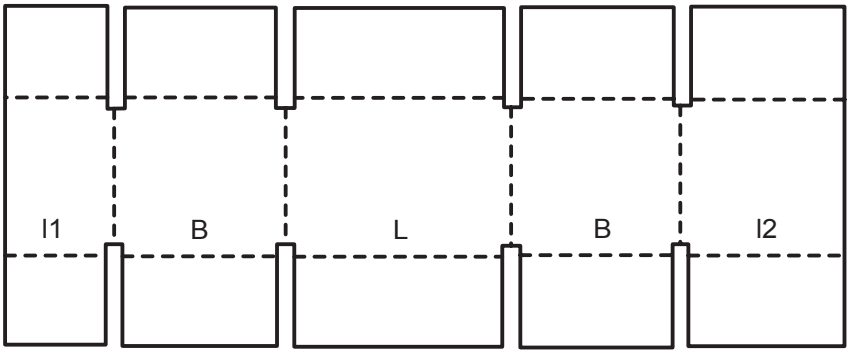

l1 + l2 = L + O

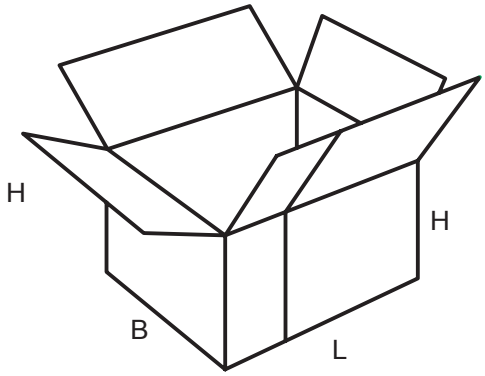

0231

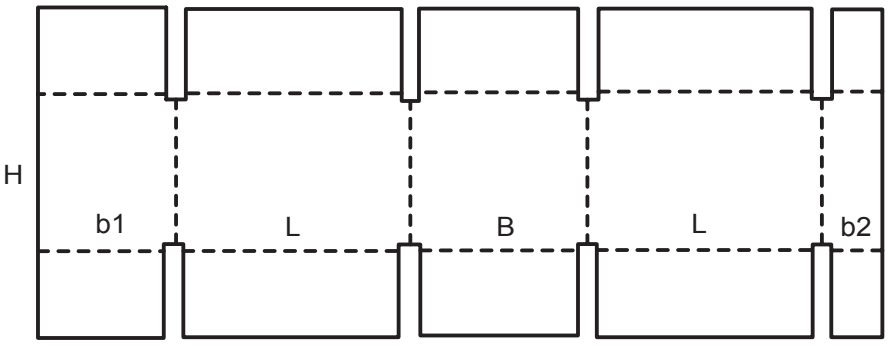

b1 + b2 = B + o

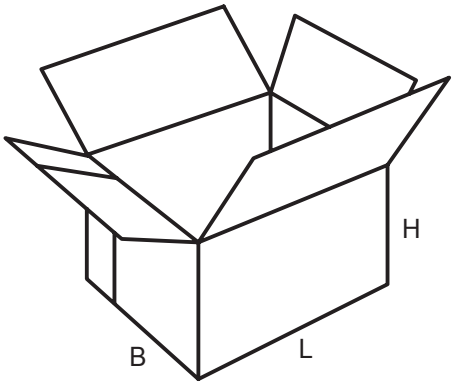

0300

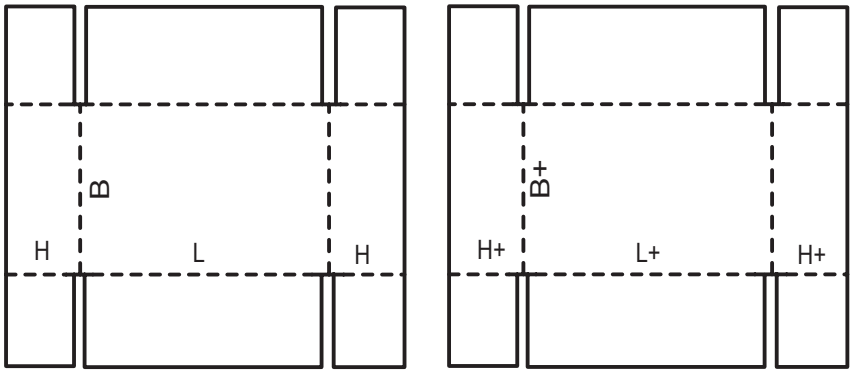

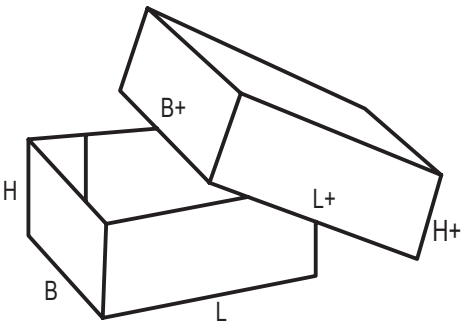

0301

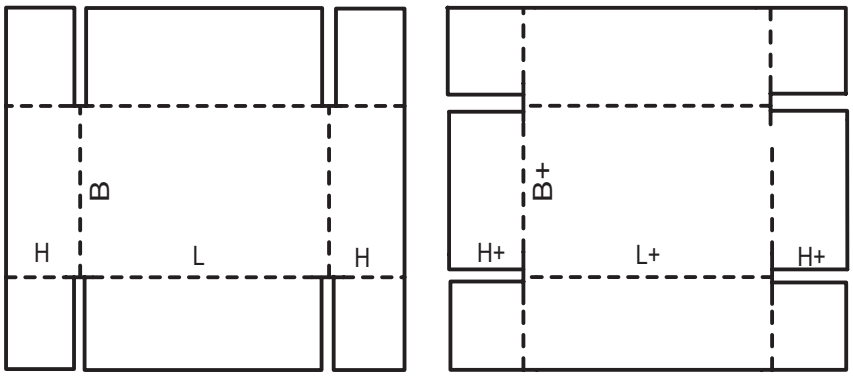

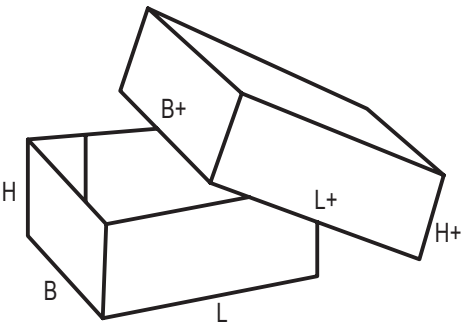

0302

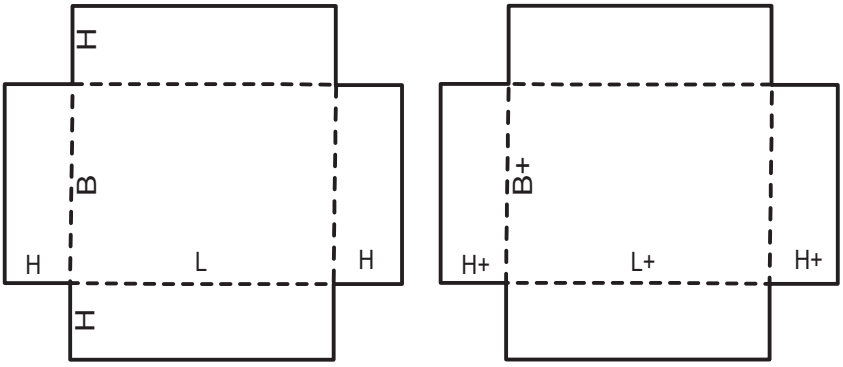

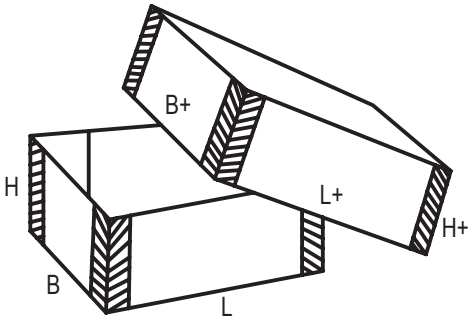

0303

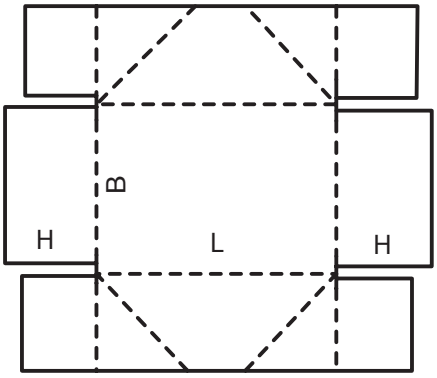

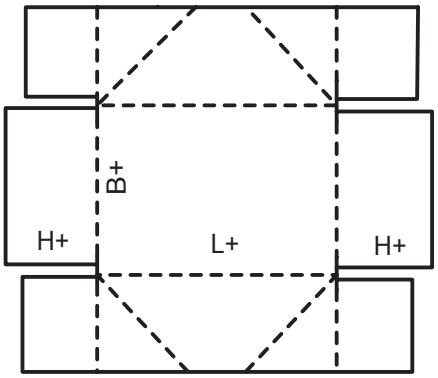

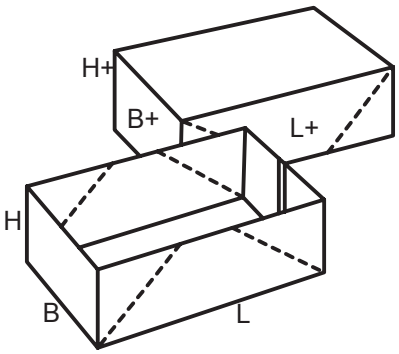

0304

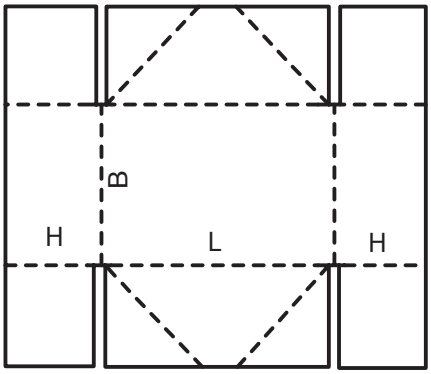

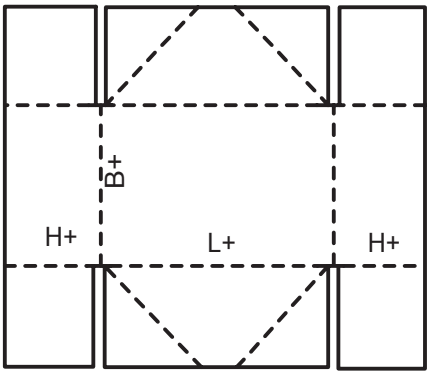

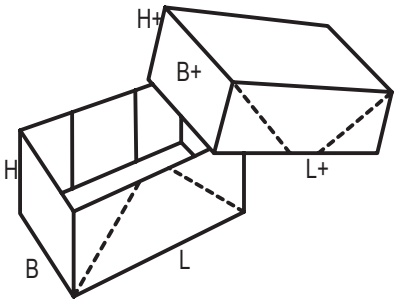

0305

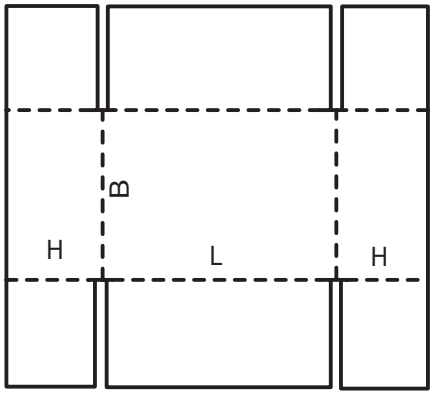

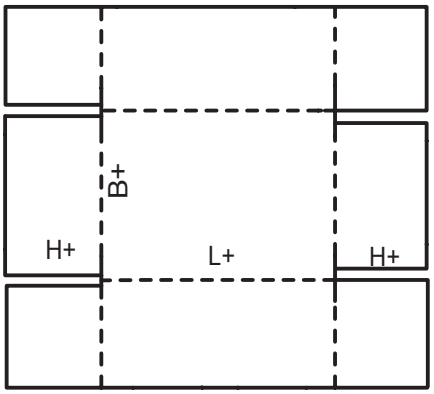

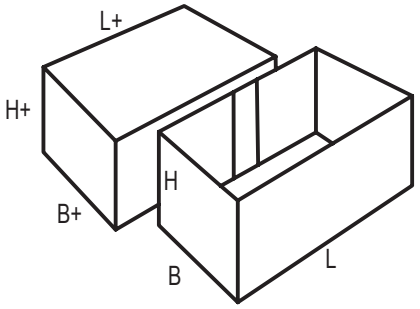

0306

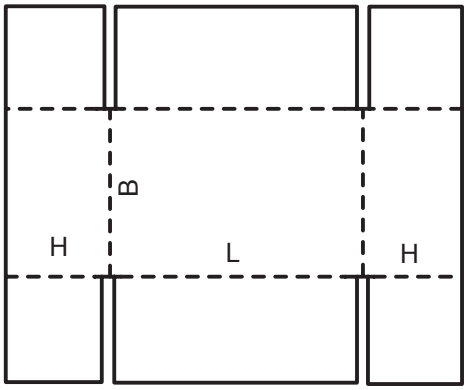

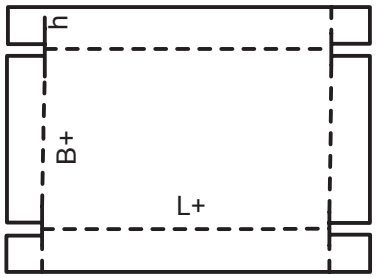

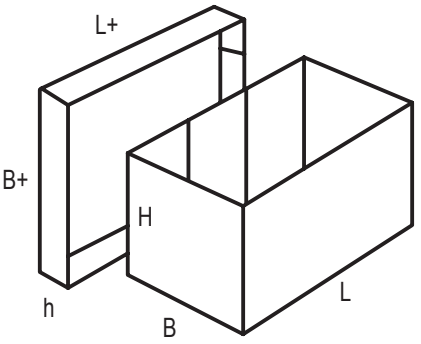

0307

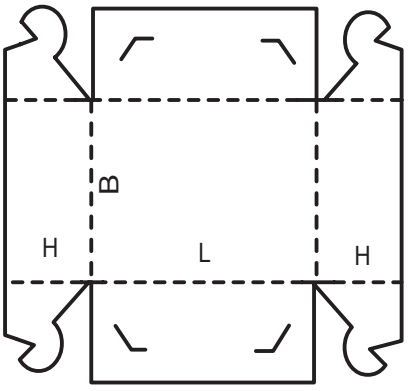

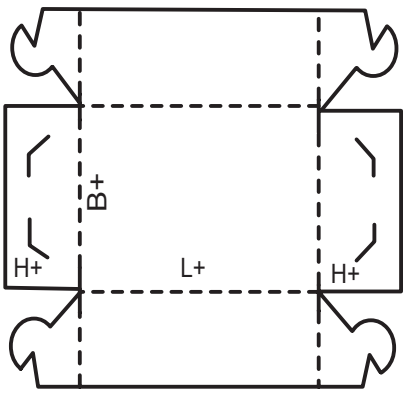

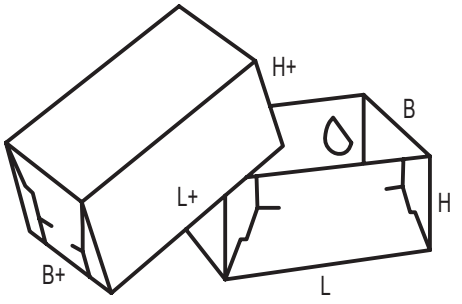

0308

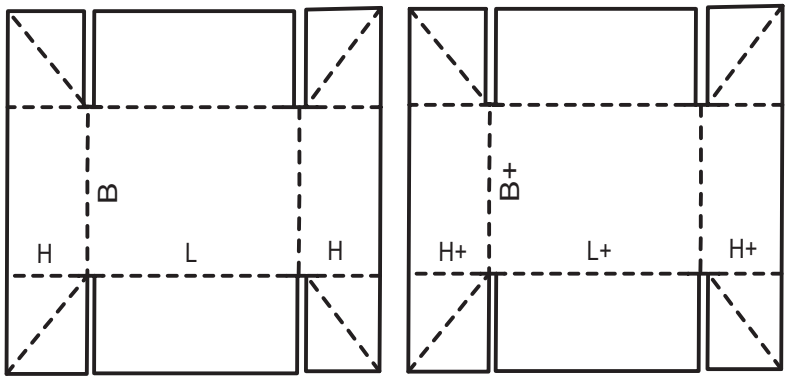

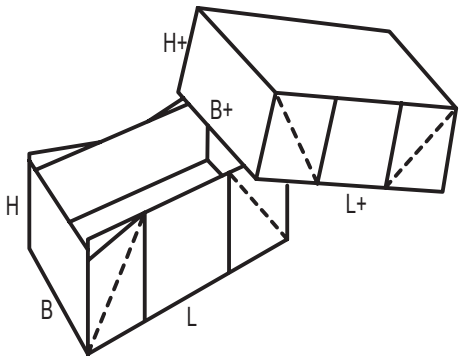

0309

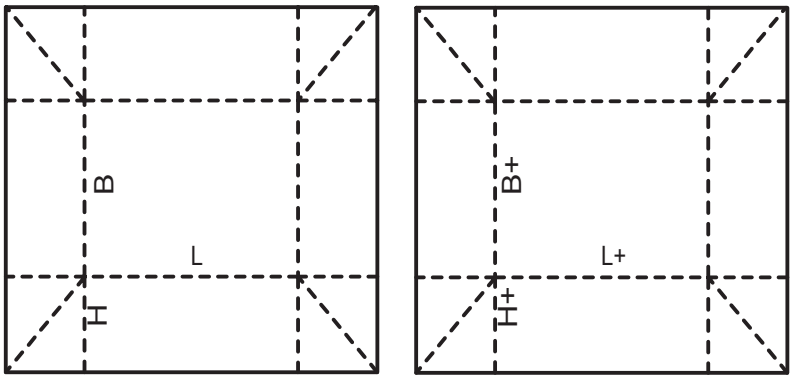

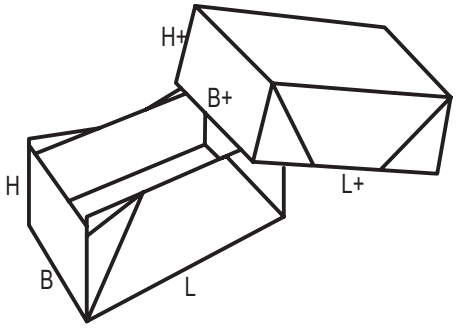

0310

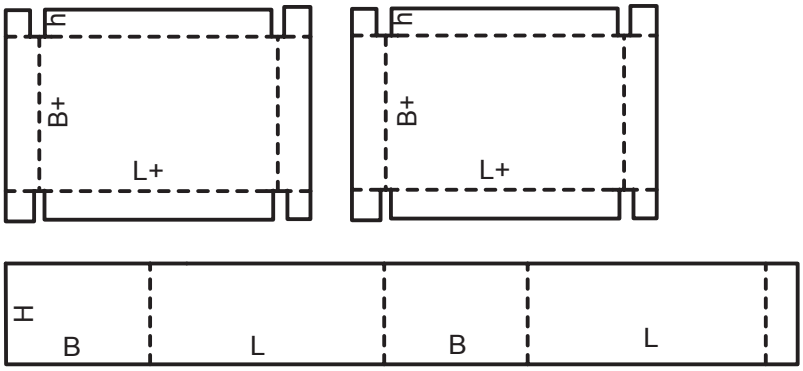

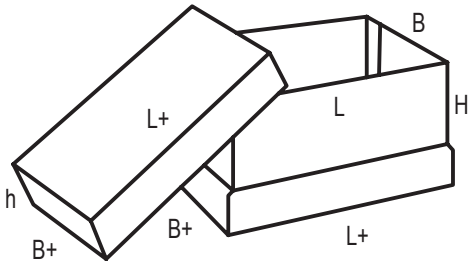

0311

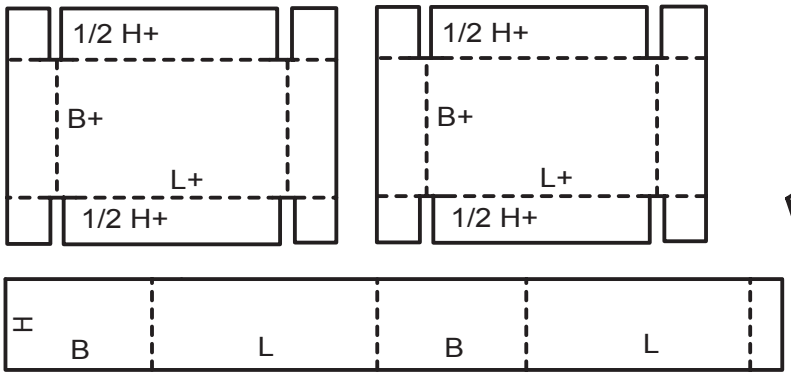

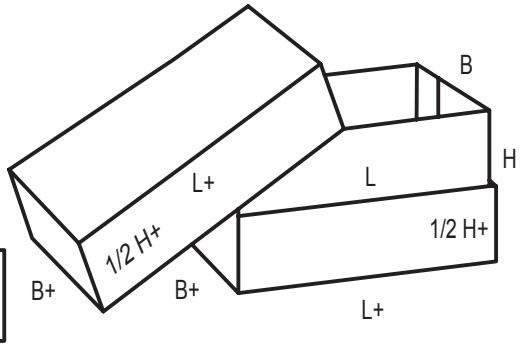

0312

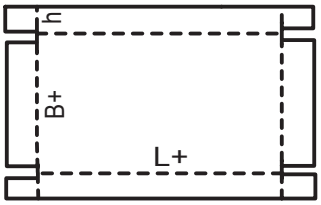

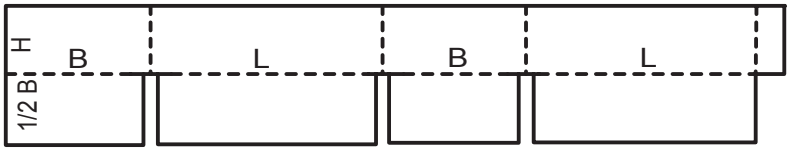

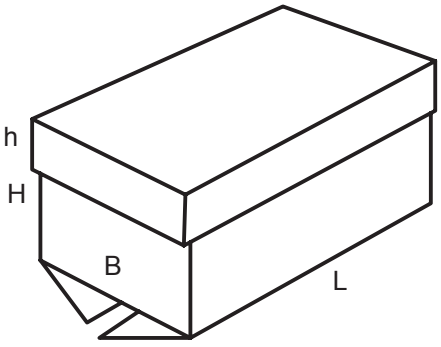

0313

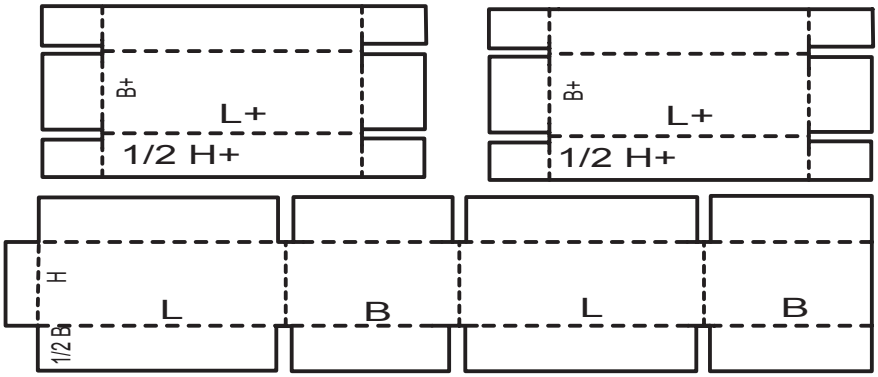

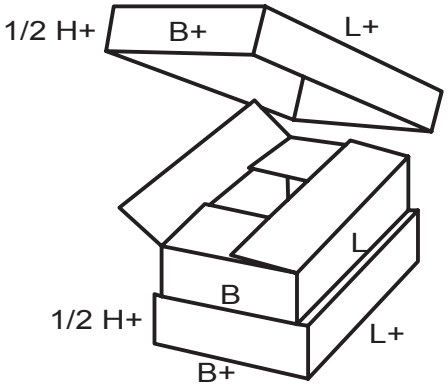

0314

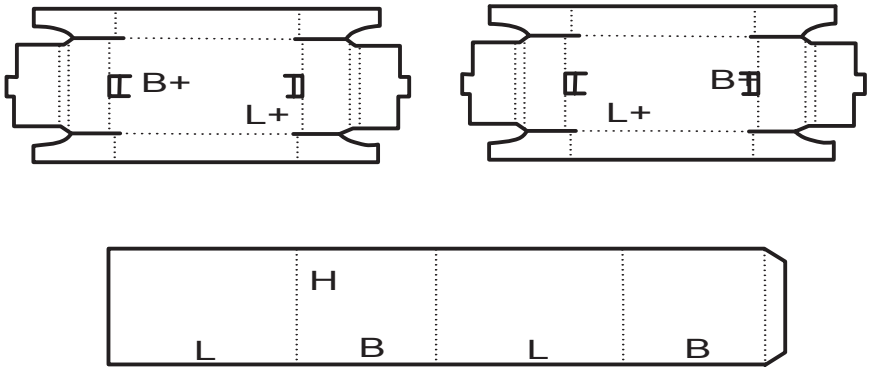

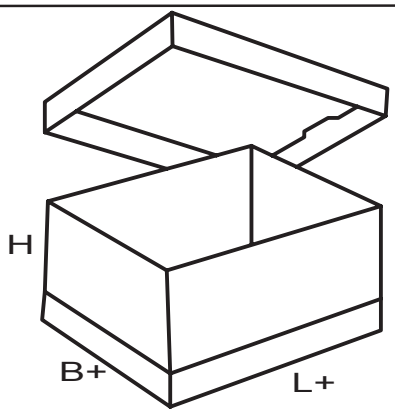

0320

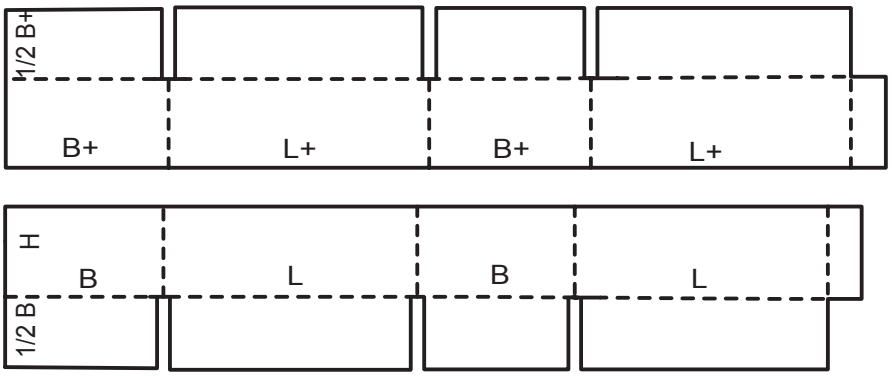

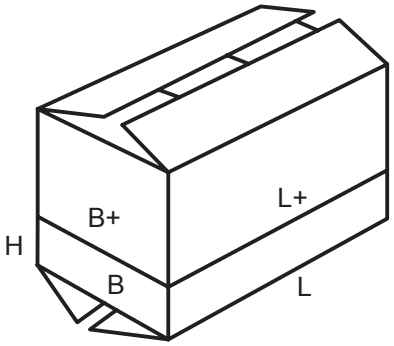

0321

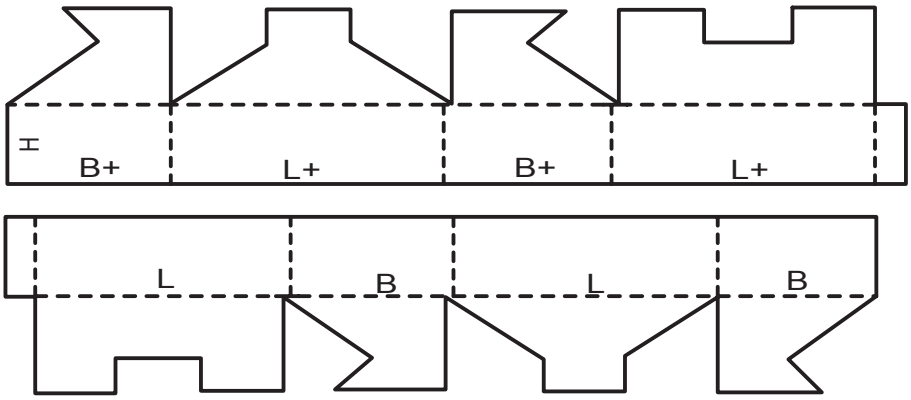

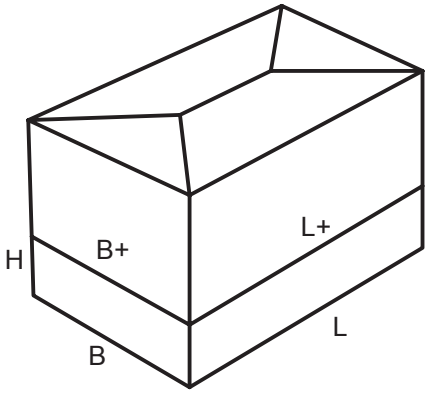

0322

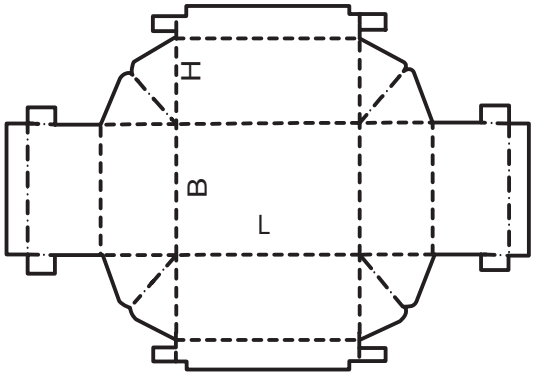

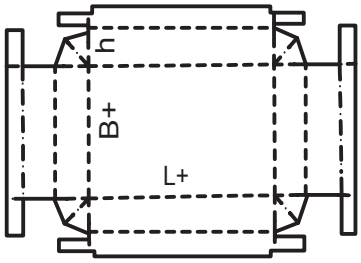

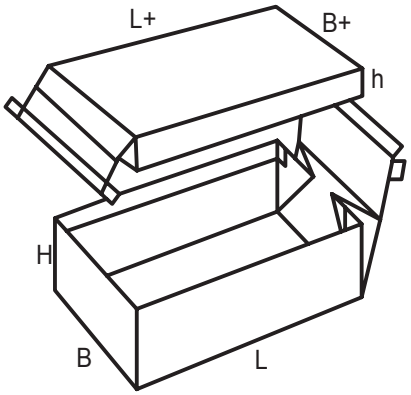

0323

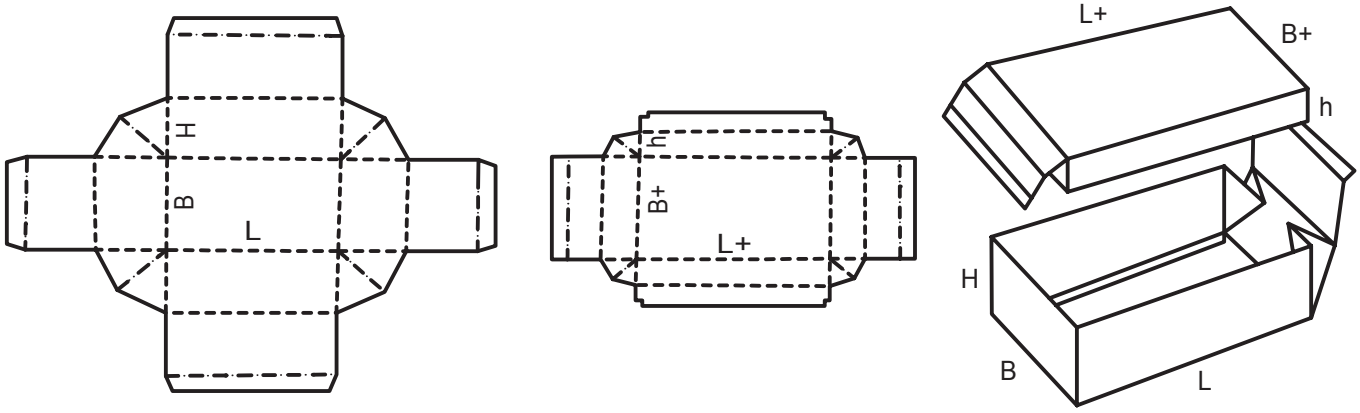

0325

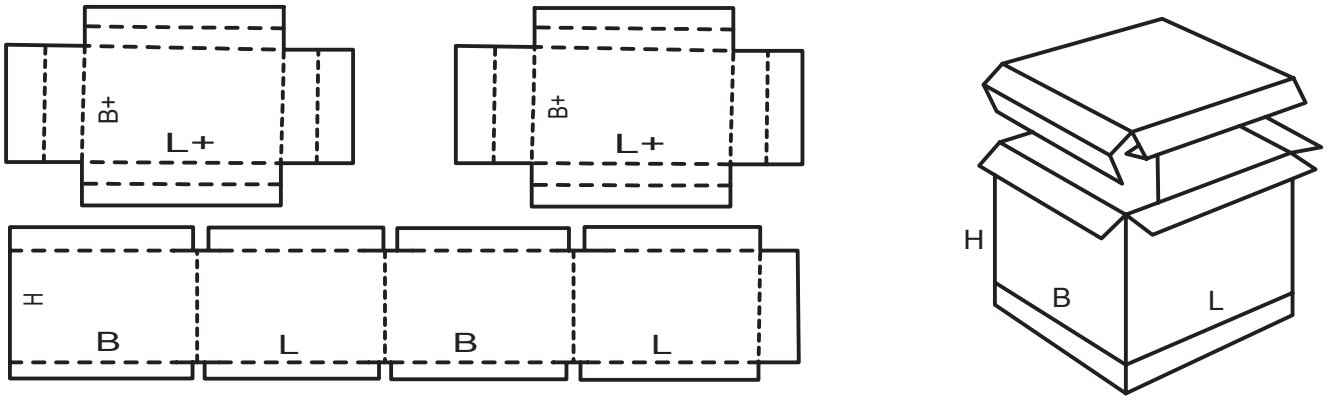

0330

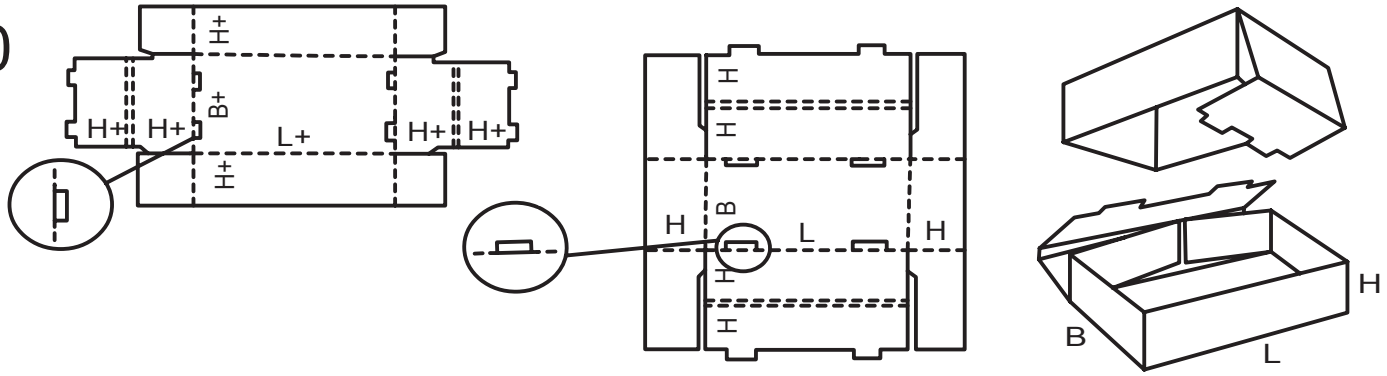

0331

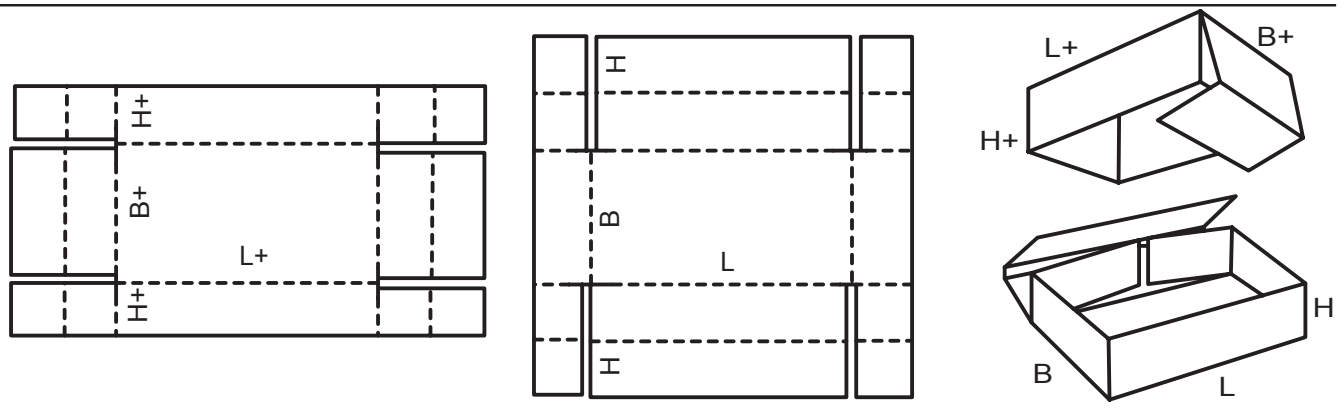

0350

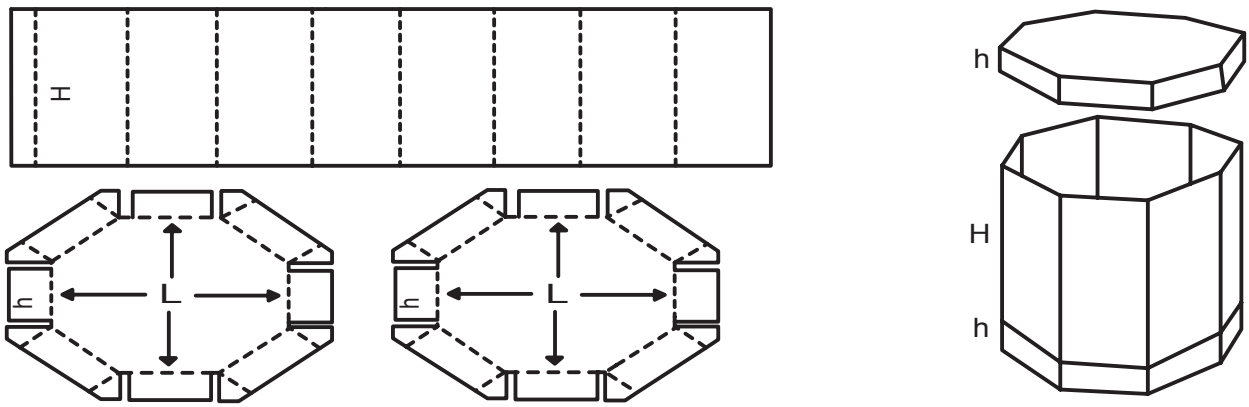

0351

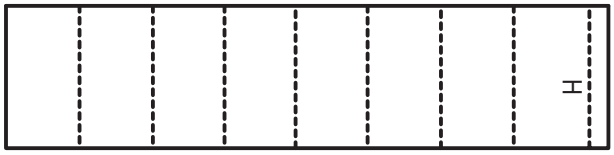

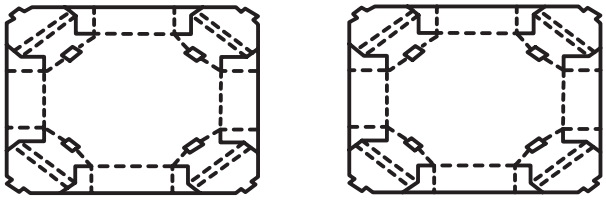

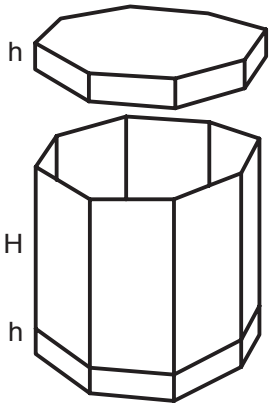

0401

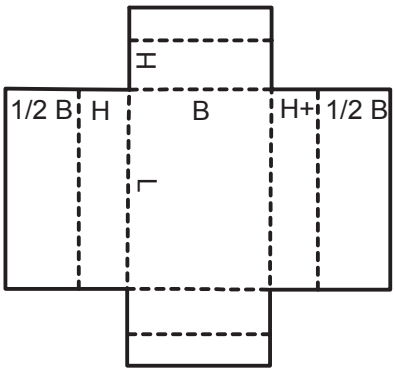

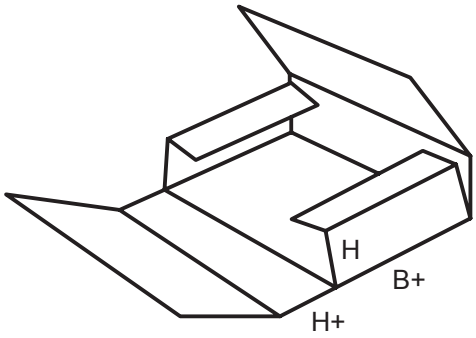

0402

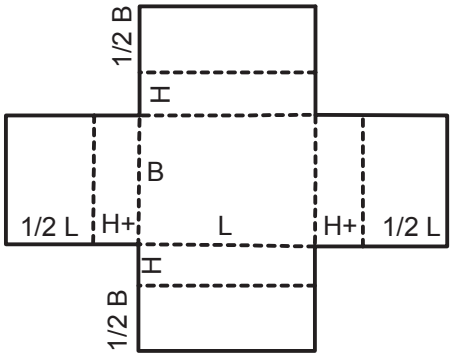

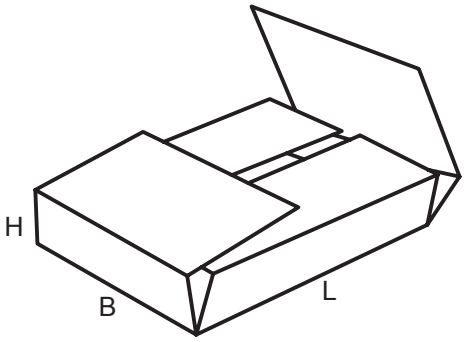

0403

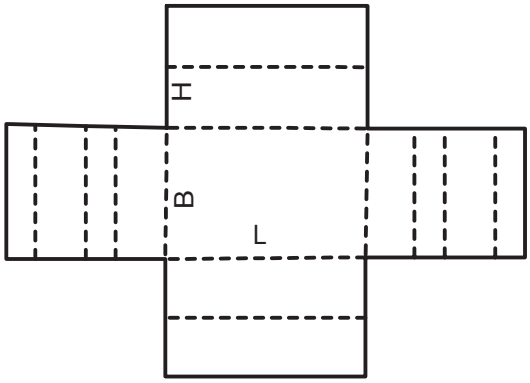

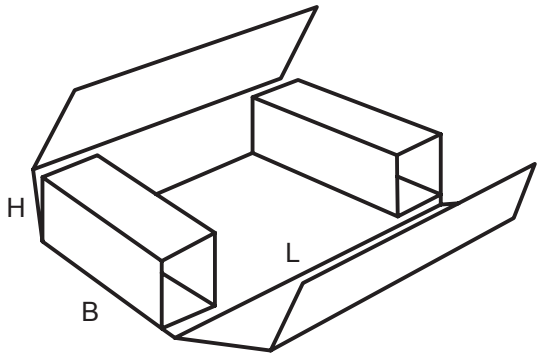

0404

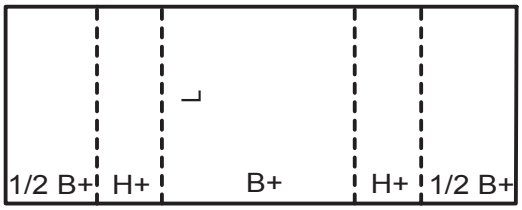

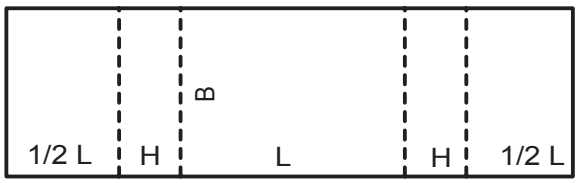

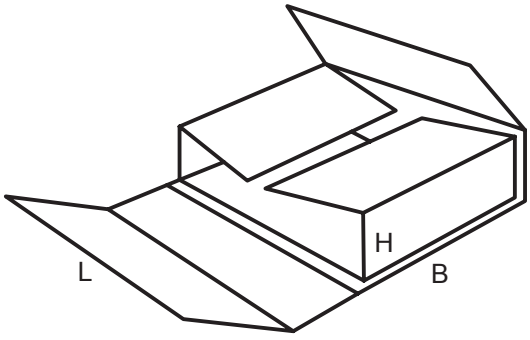

0405

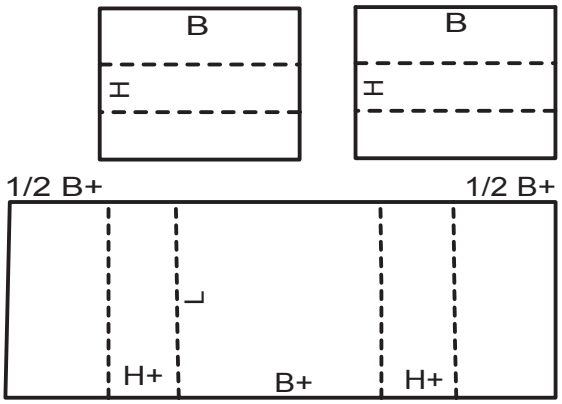

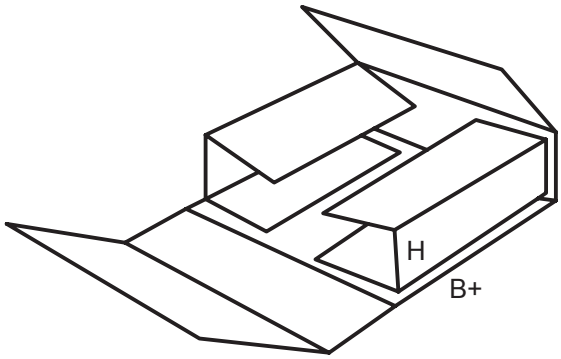

0406

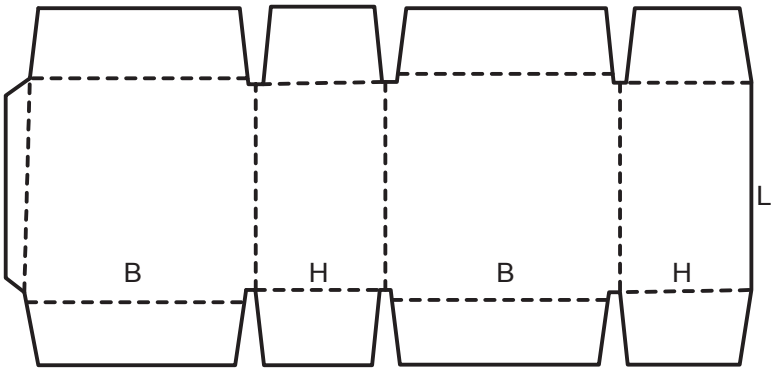

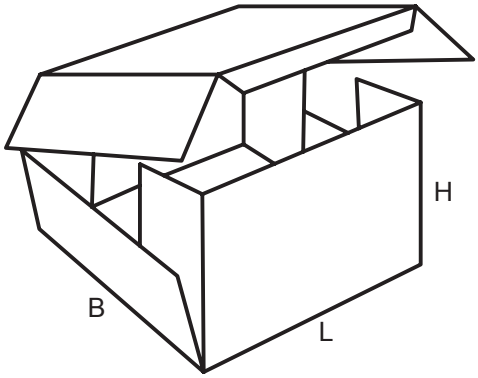

0409

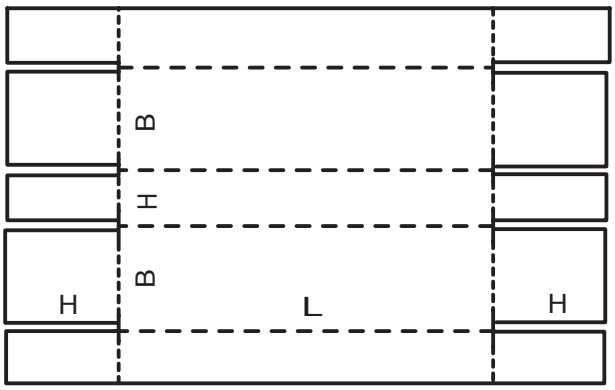

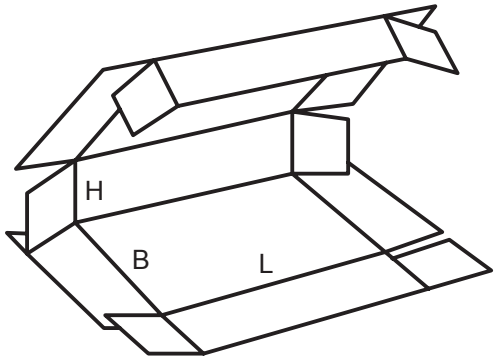

0410

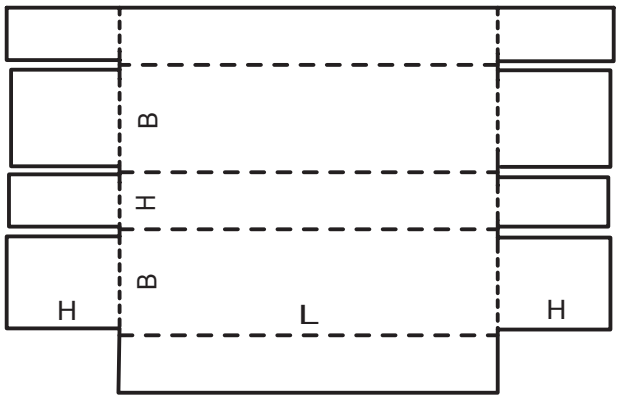

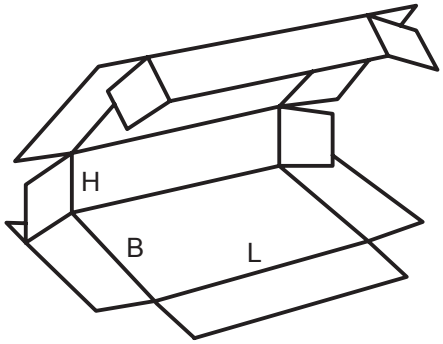

0411

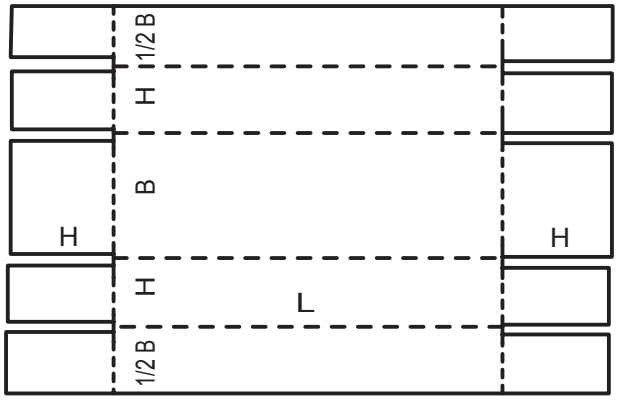

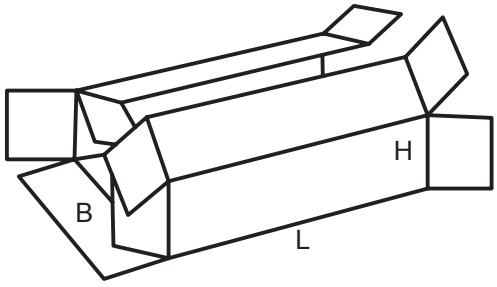

0412

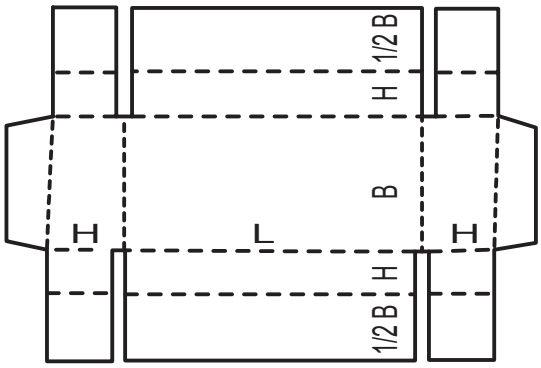

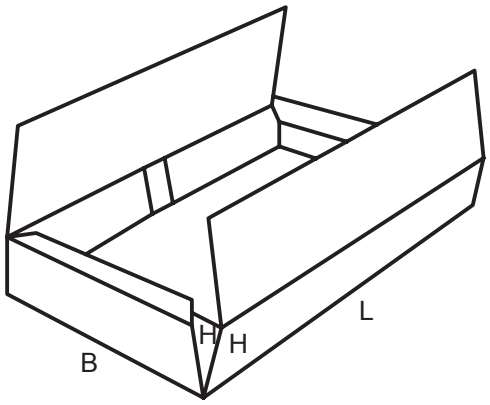

0413

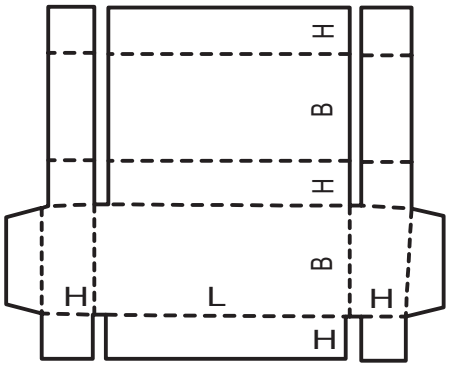

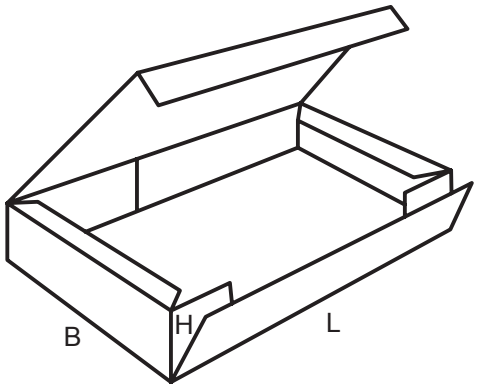

0415

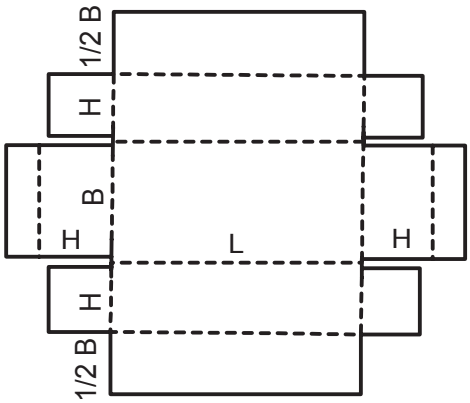

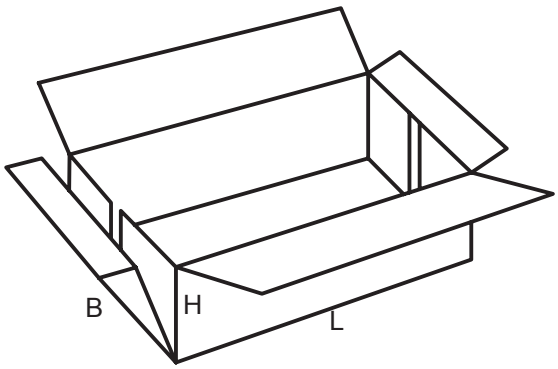

0416

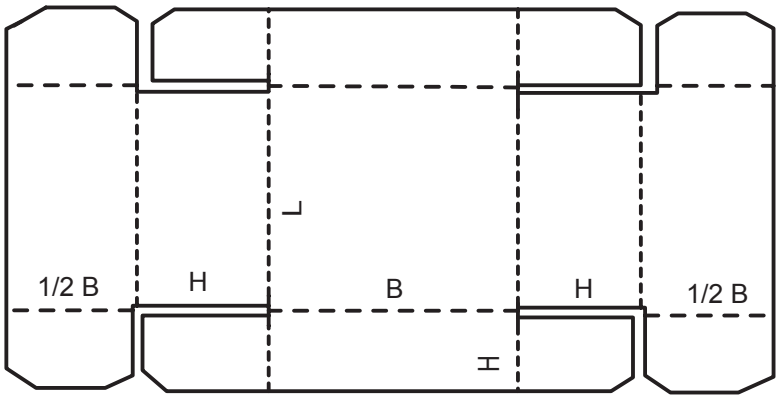

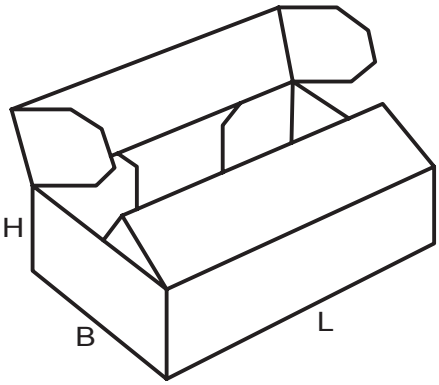

0420

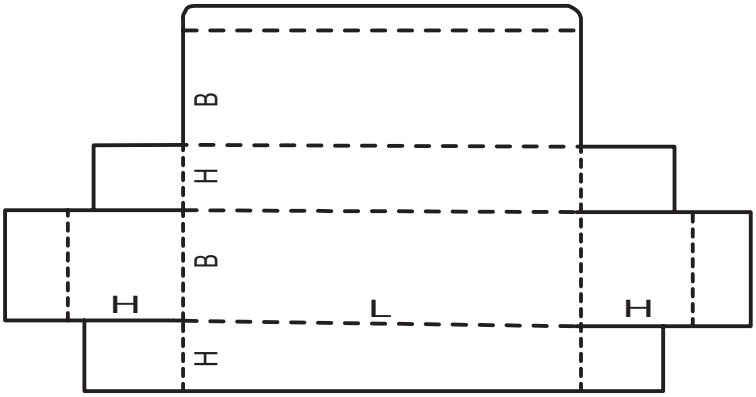

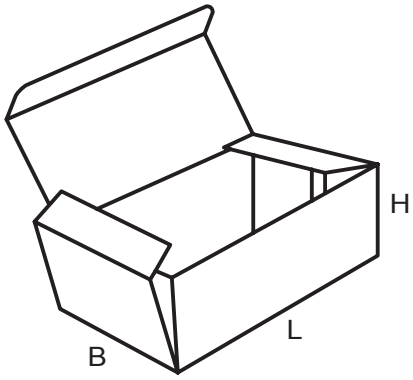

0421

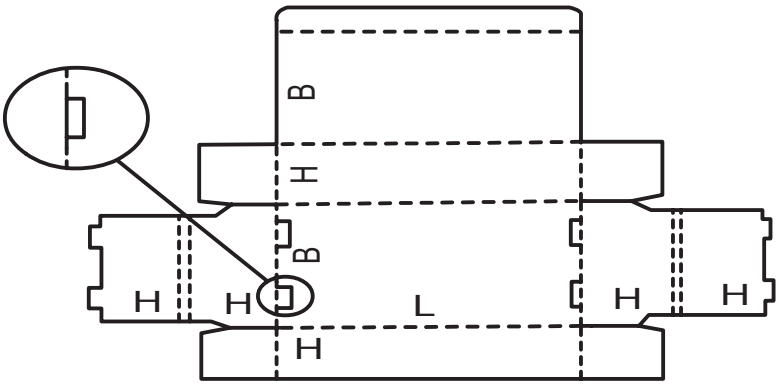

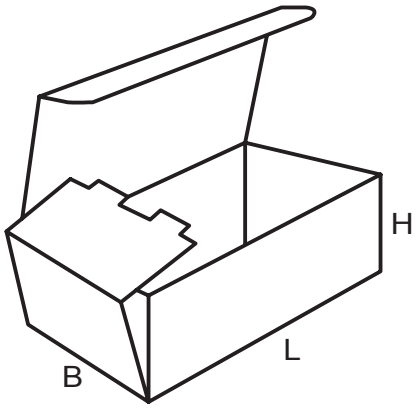

0422

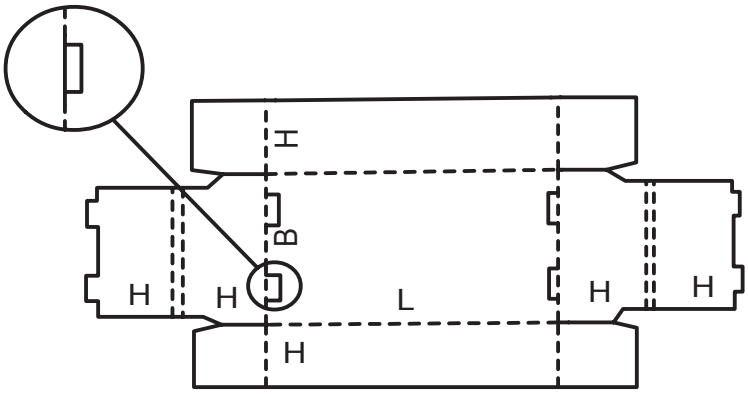

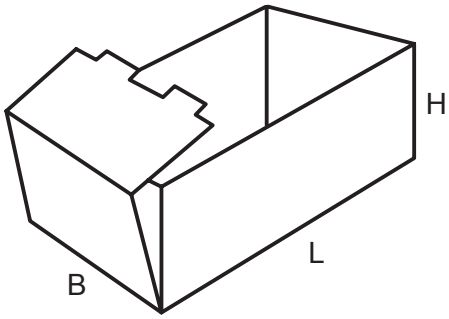

0423

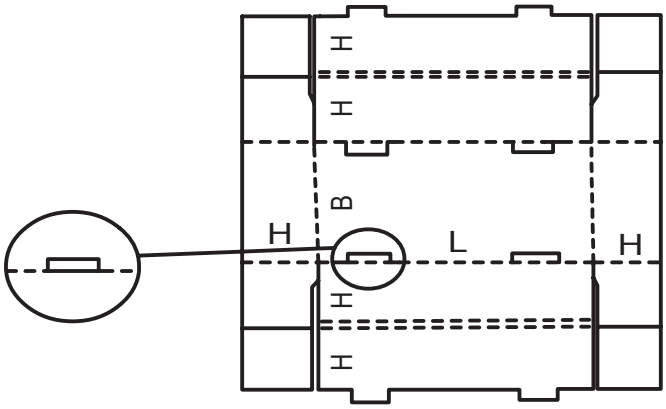

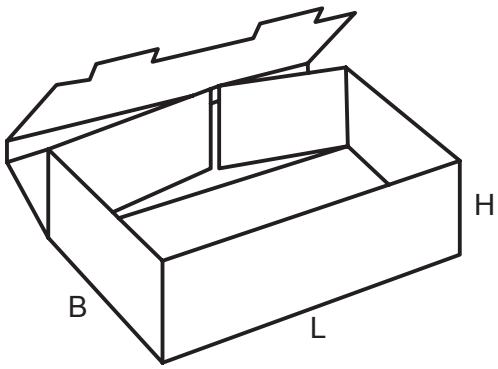

0424

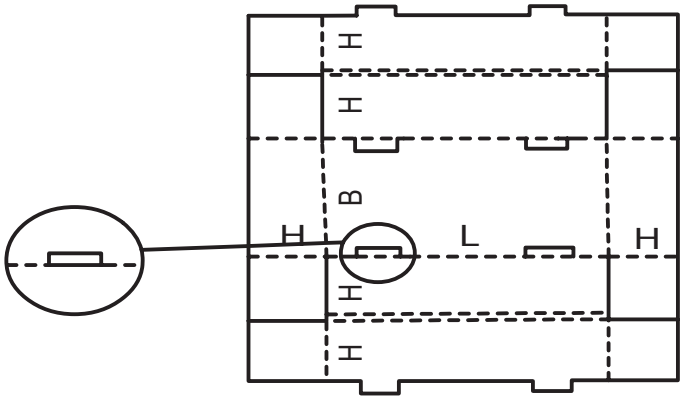

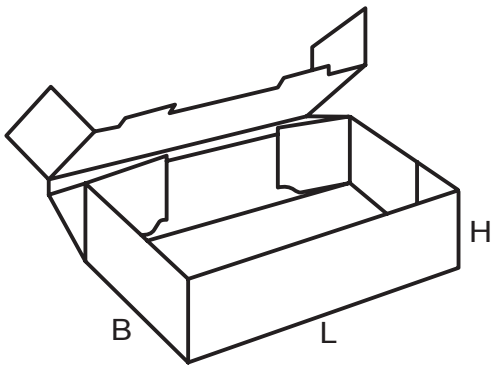

0425

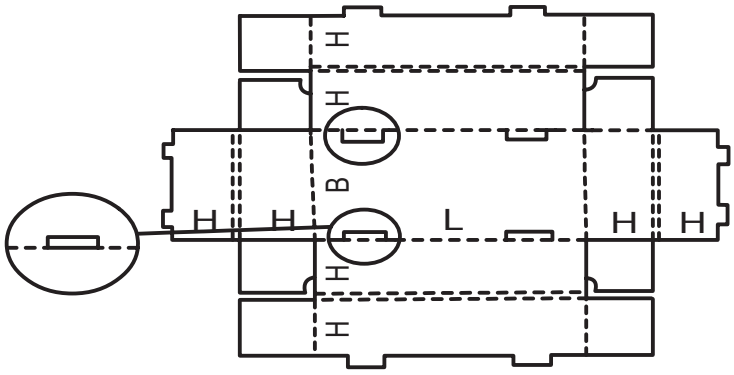

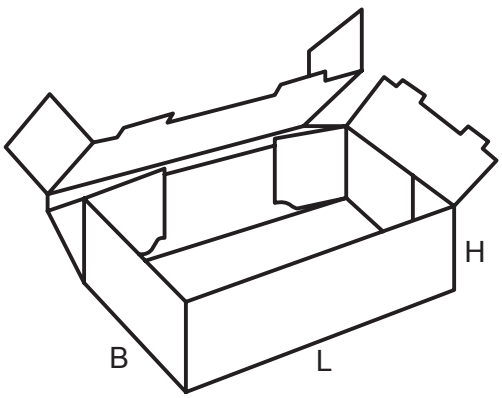

0426

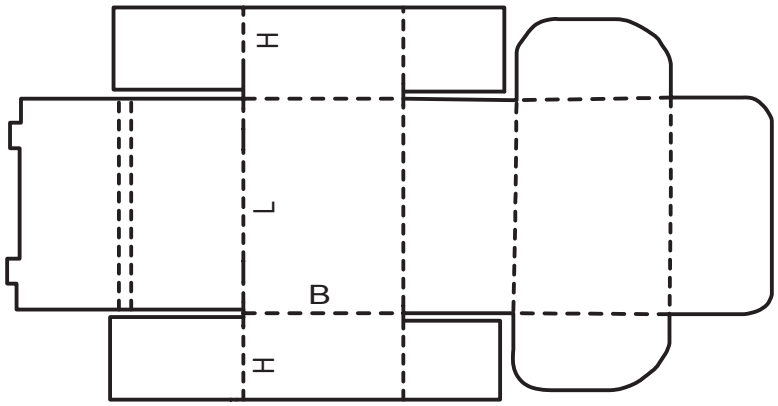

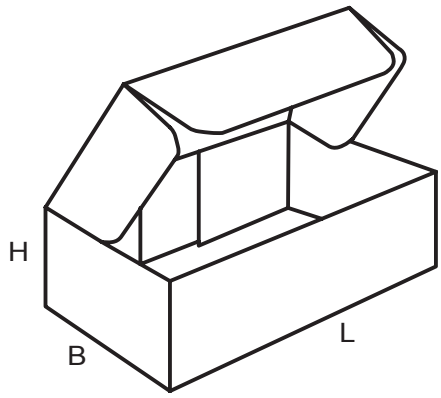

0427

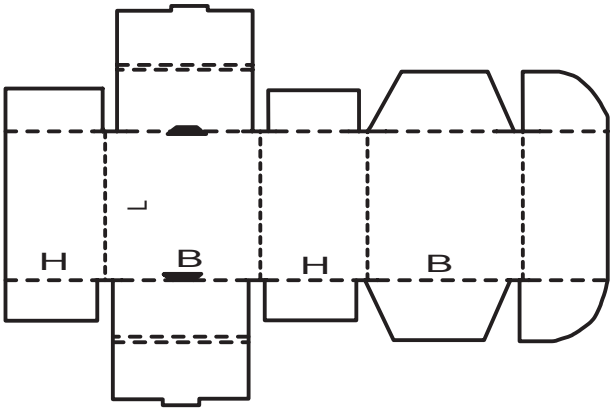

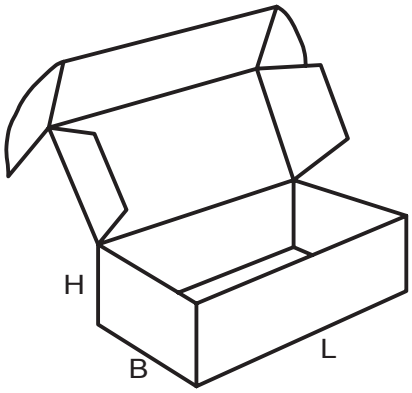

0428

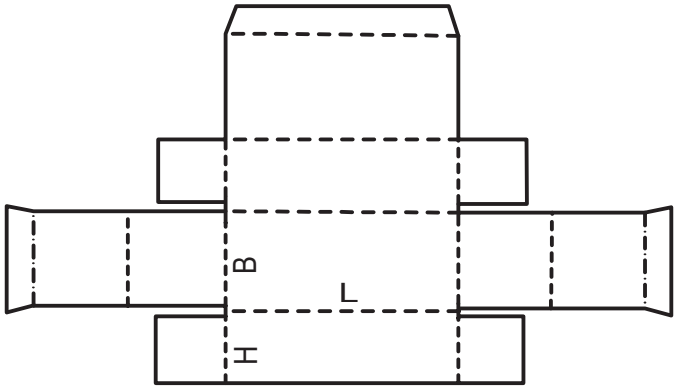

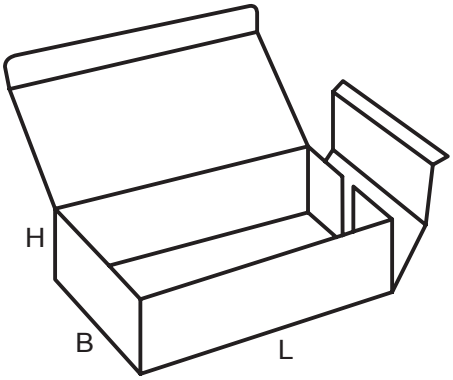

0429

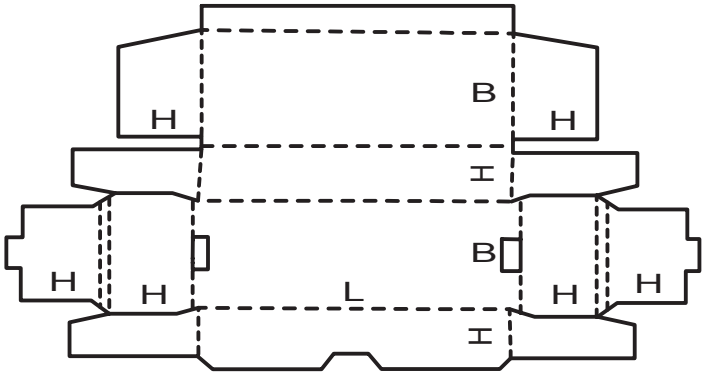

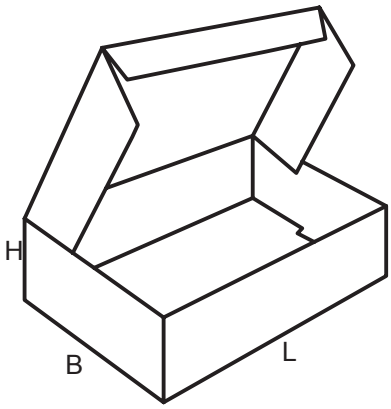

0430

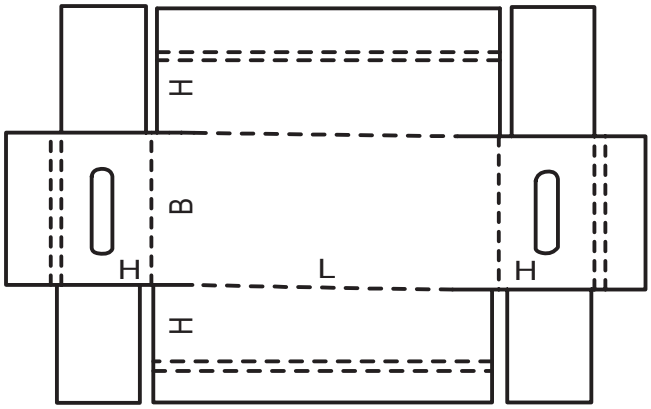

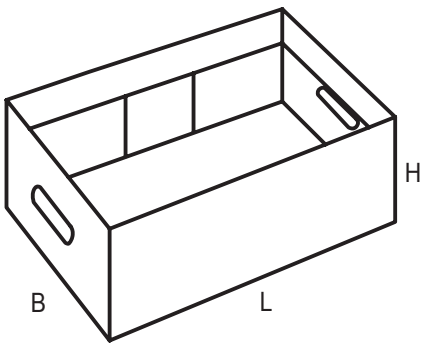

0431

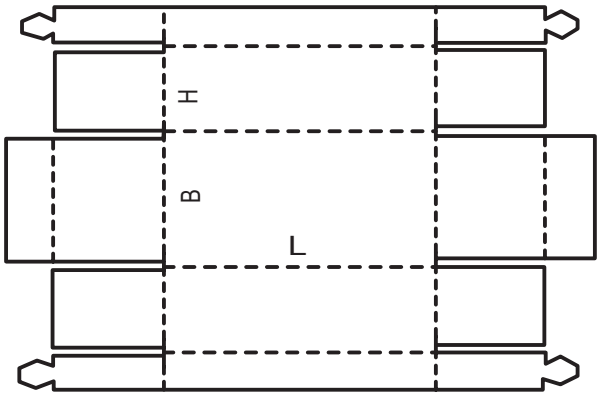

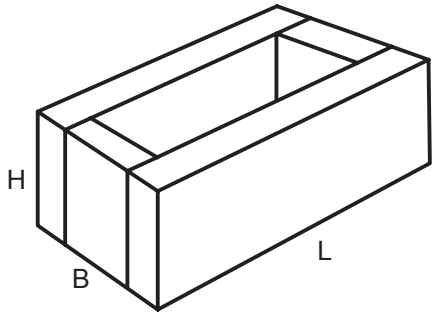

0432

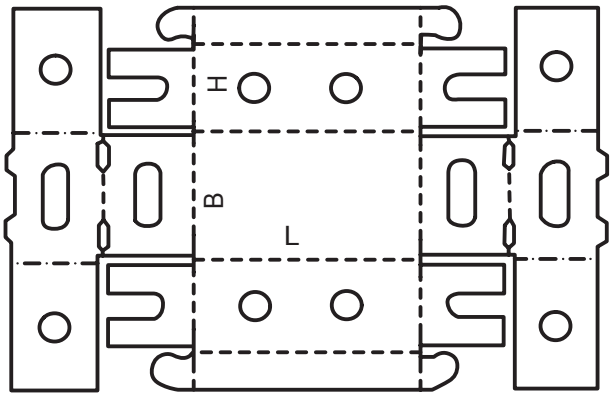

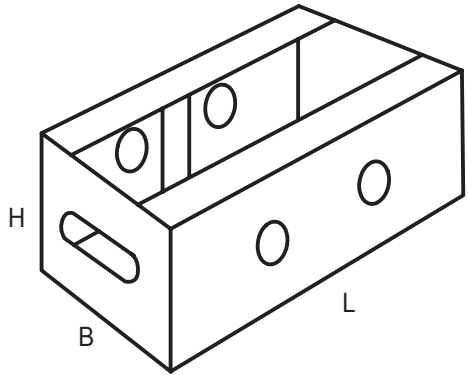

0433

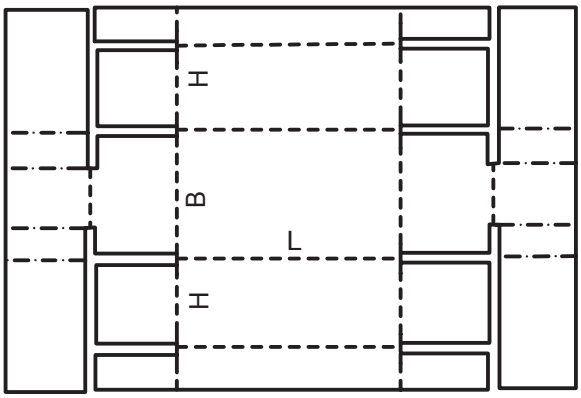

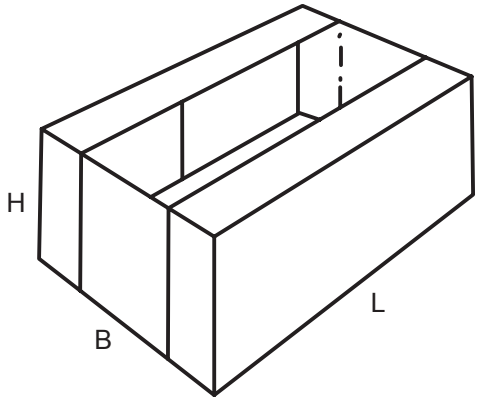

0434

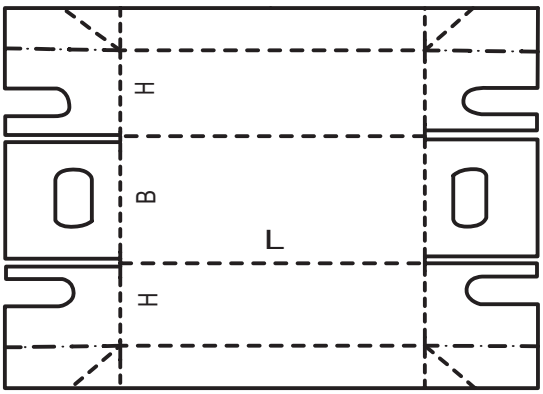

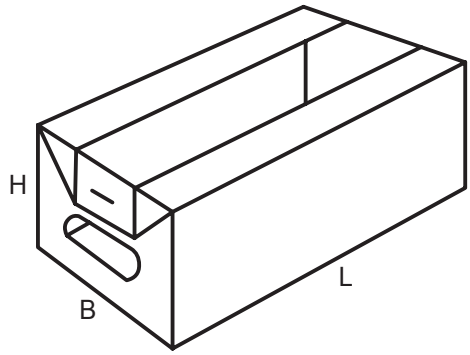

0435

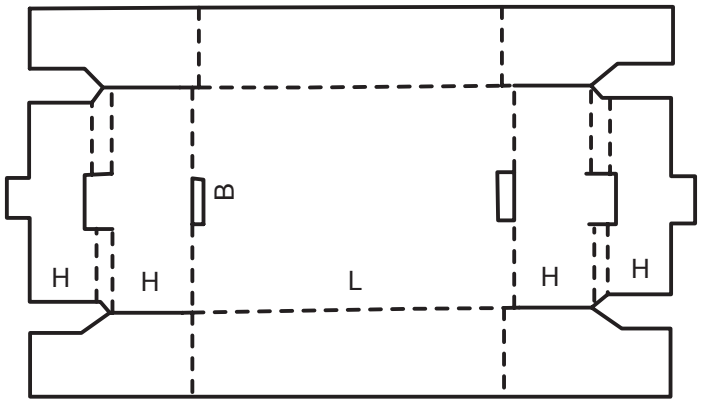

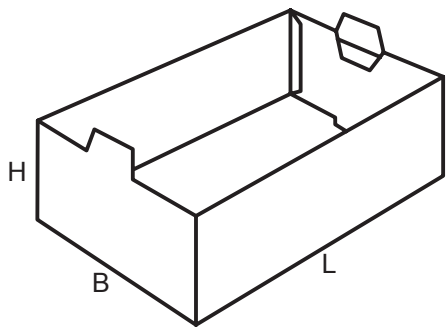

0436

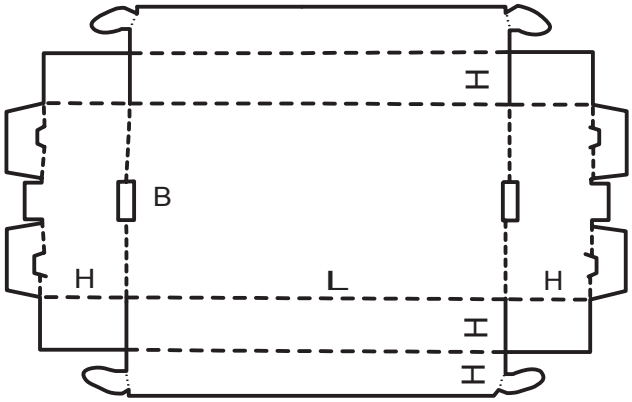

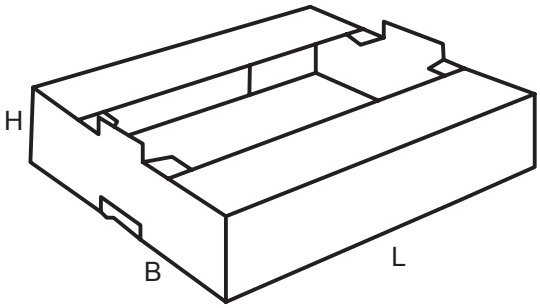

0437

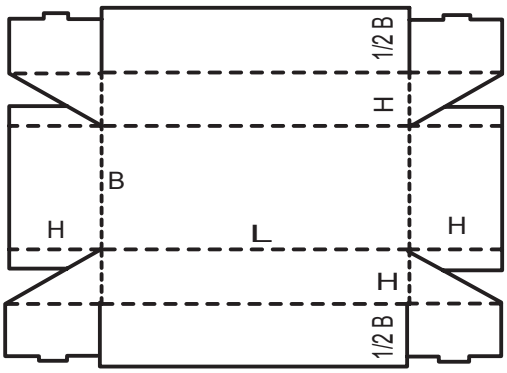

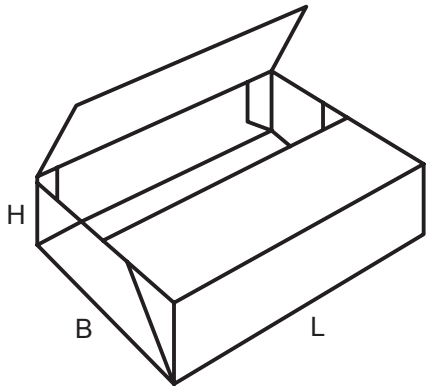

0440

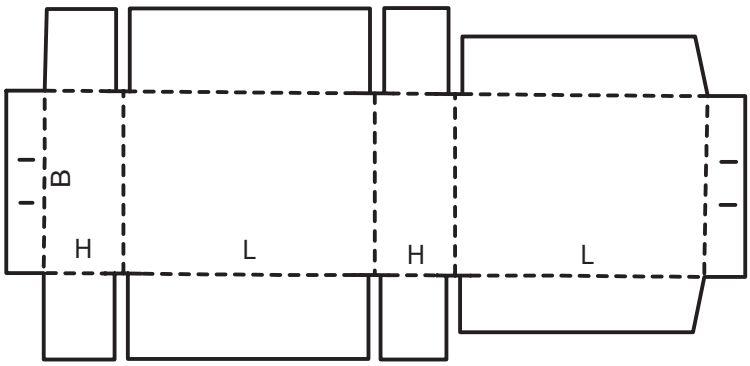

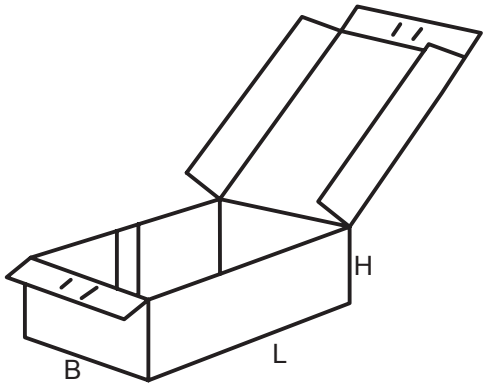

0441

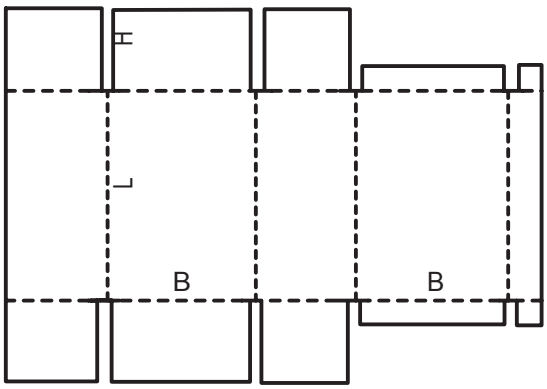

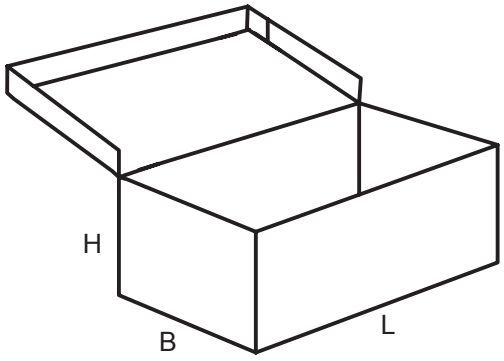

0442

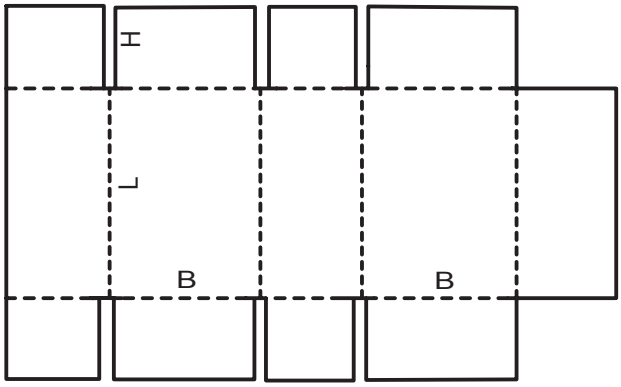

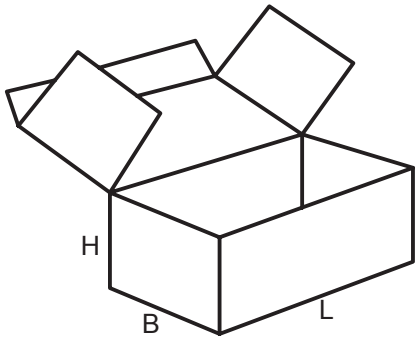

0443

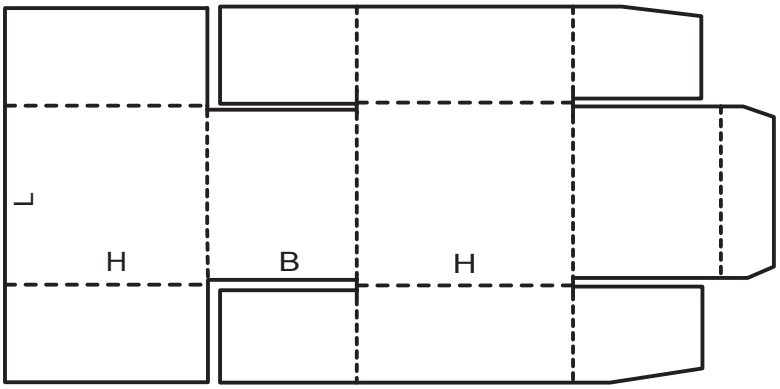

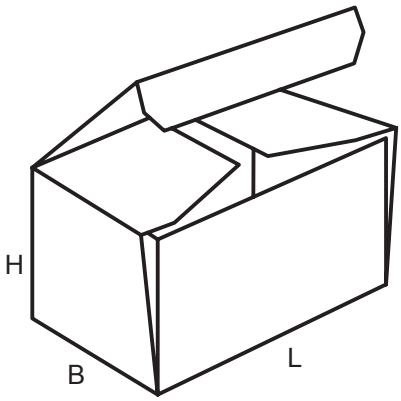

0444

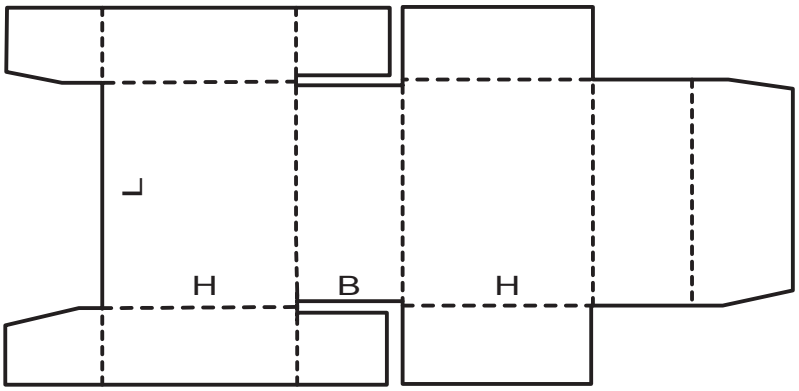

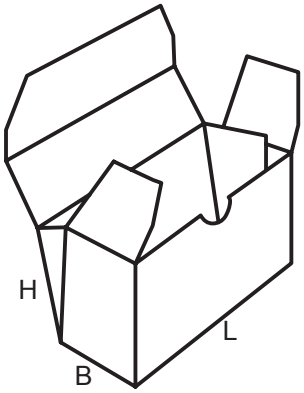

0445

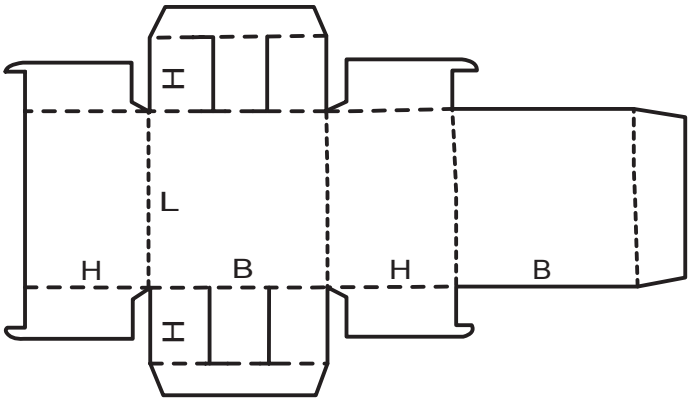

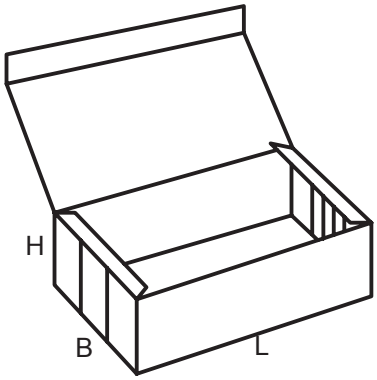

0446

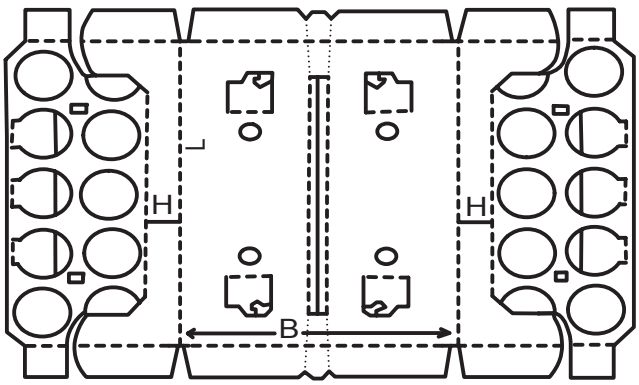

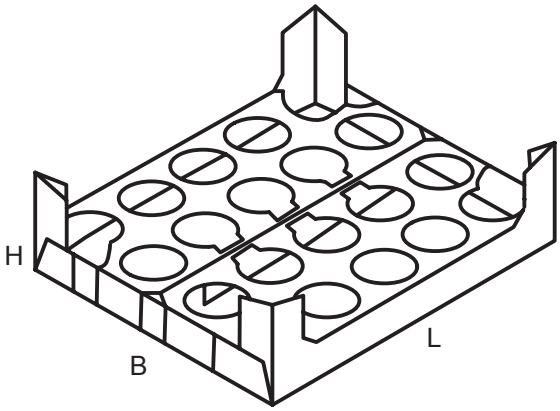

0447

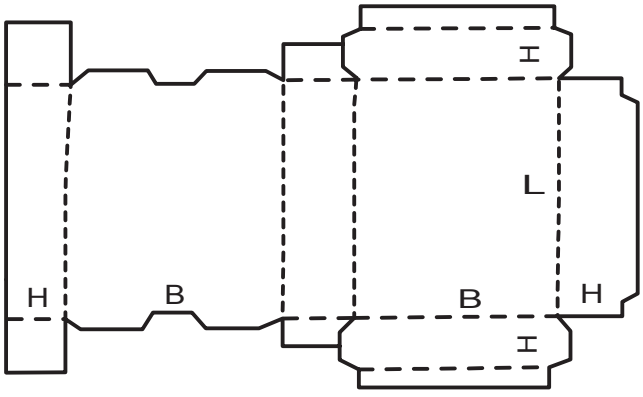

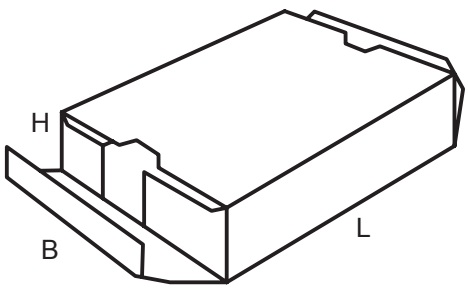

0450

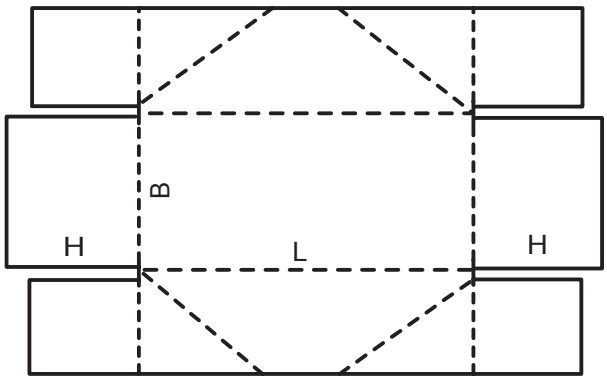

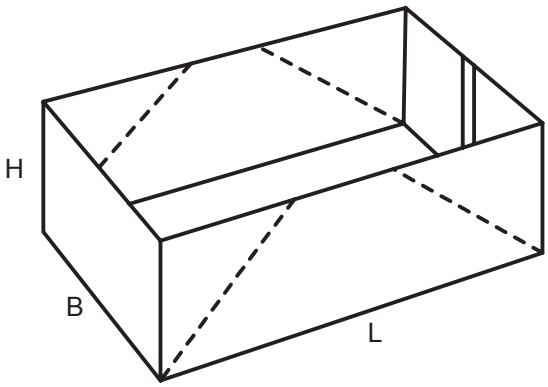

0451

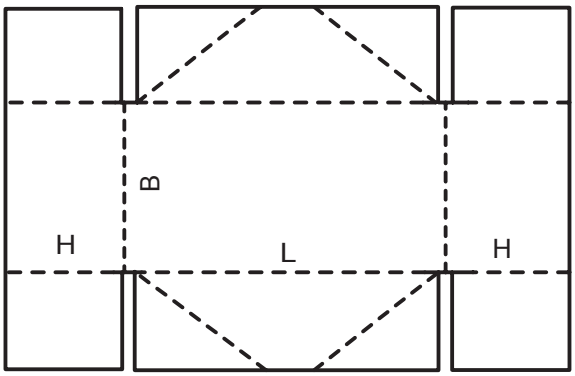

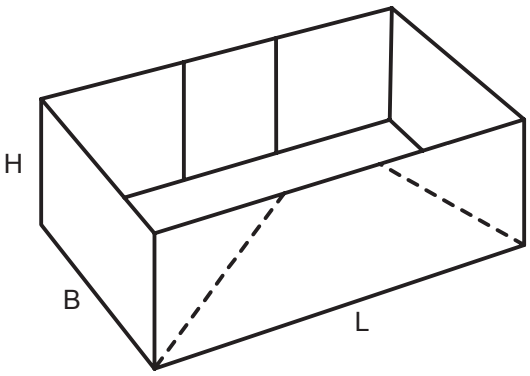

0452

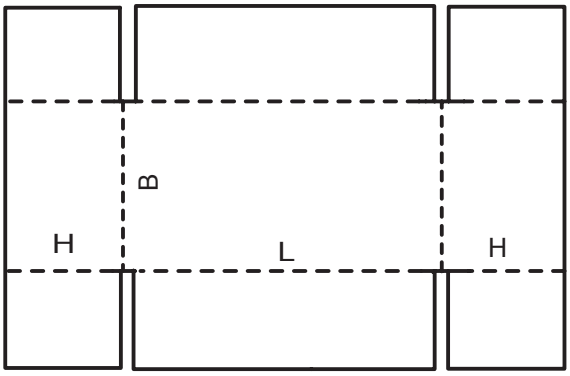

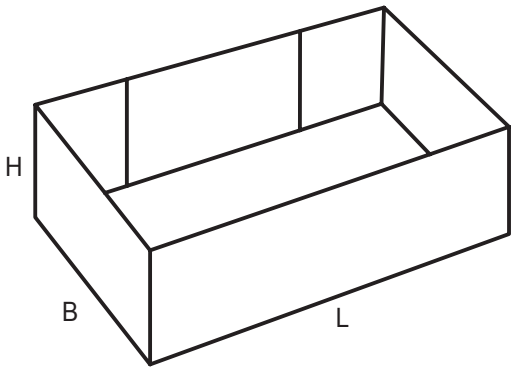

0453

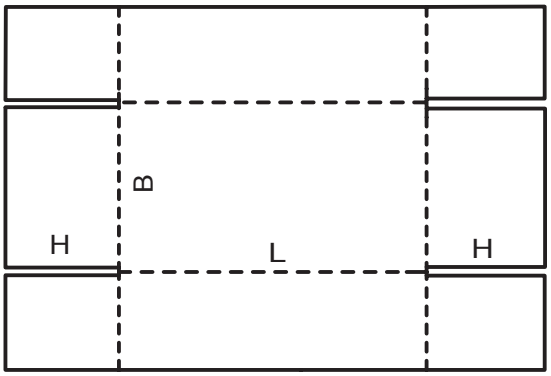

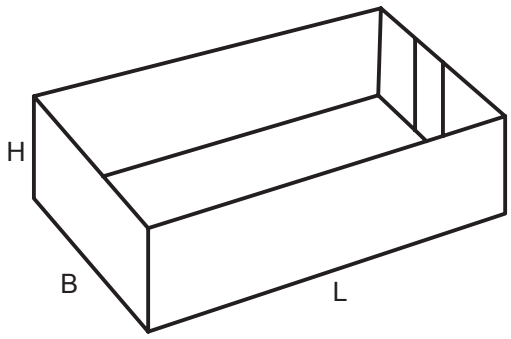

0454

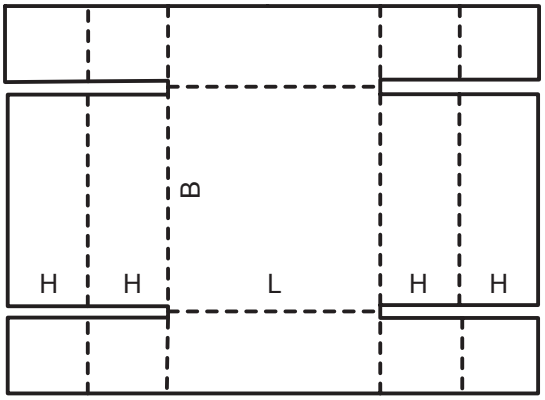

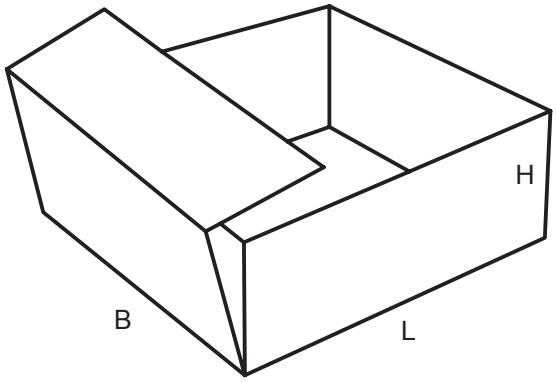

0455

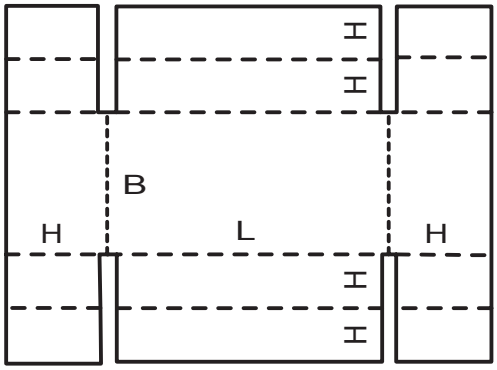

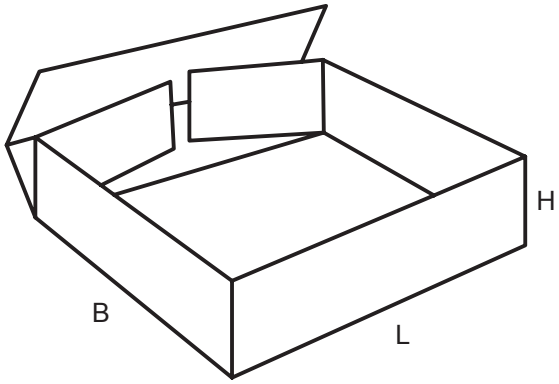

0456

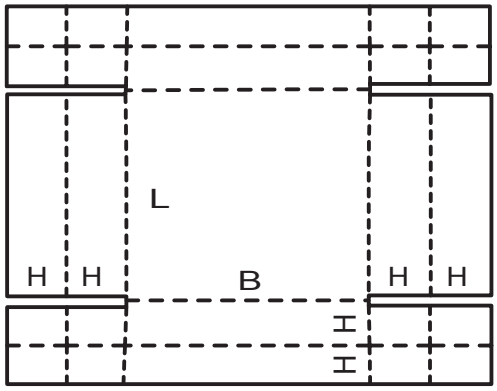

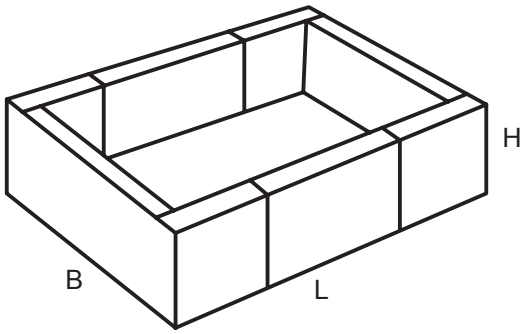

0457

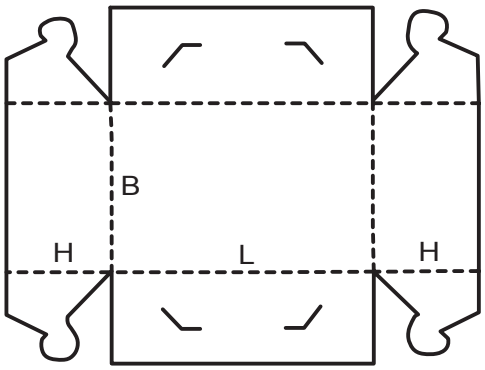

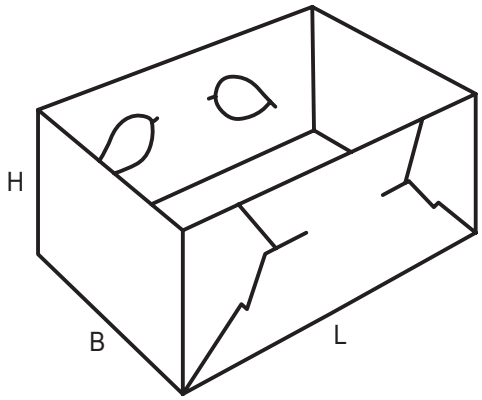

0458

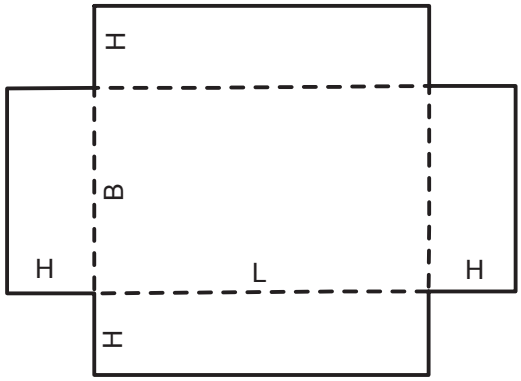

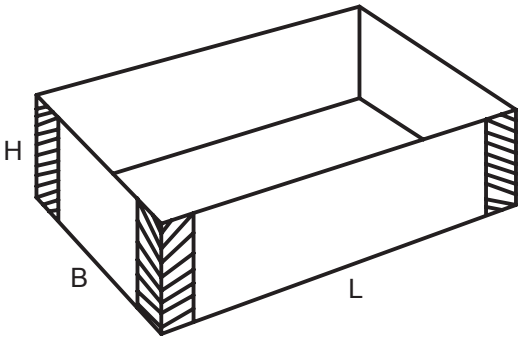

0459

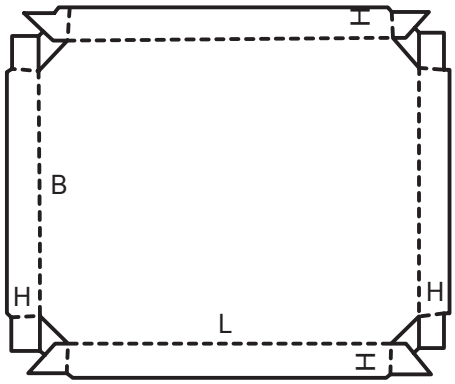

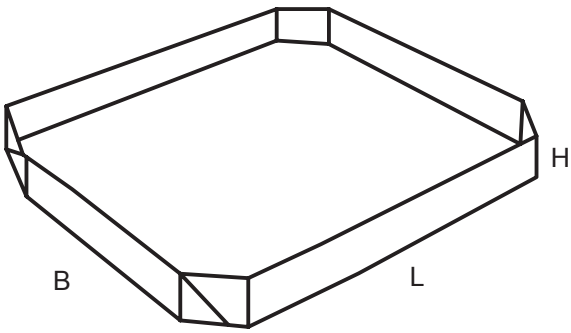

0460

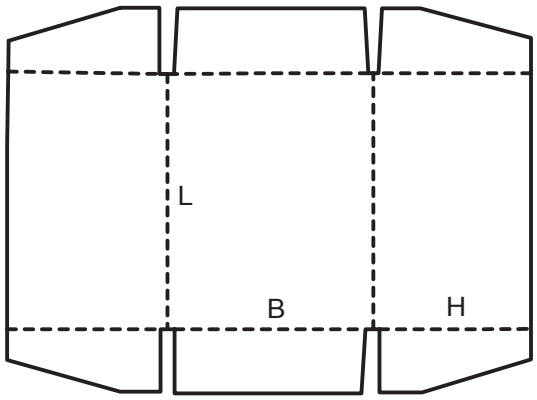

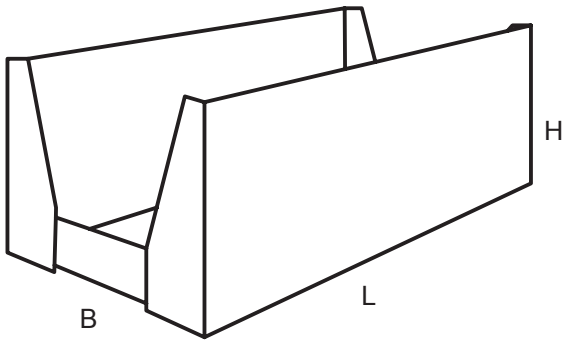

0470

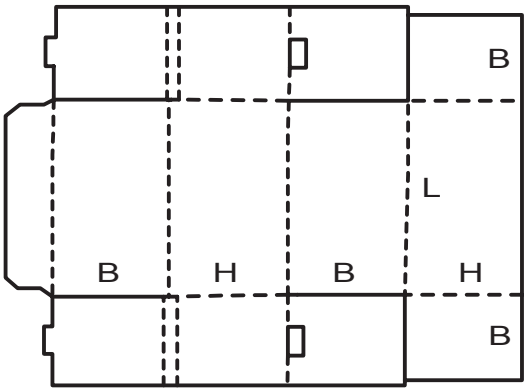

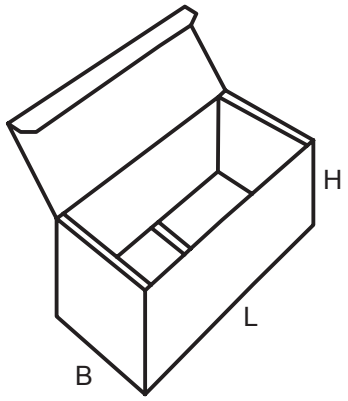

0471

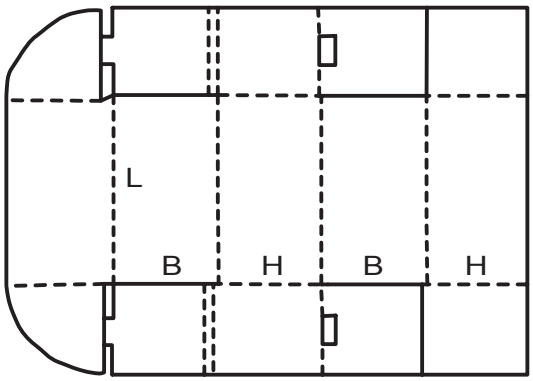

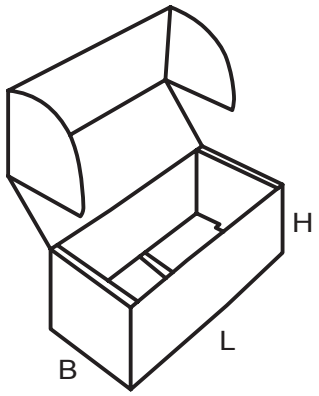

0472

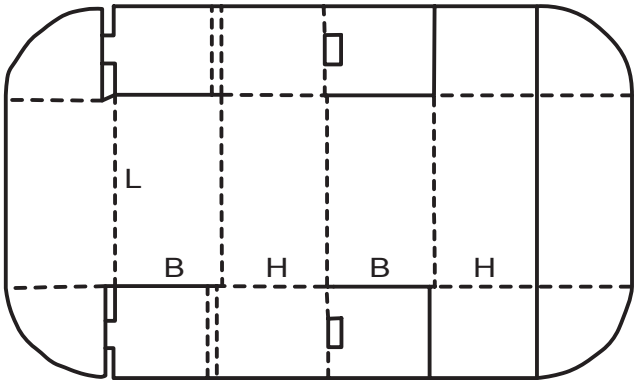

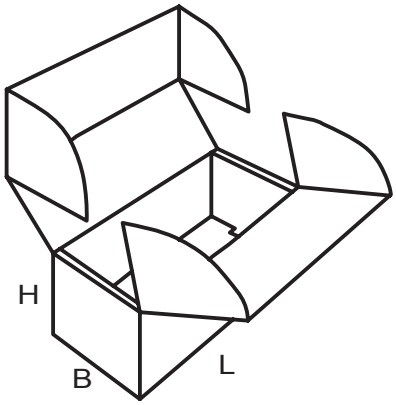

0473

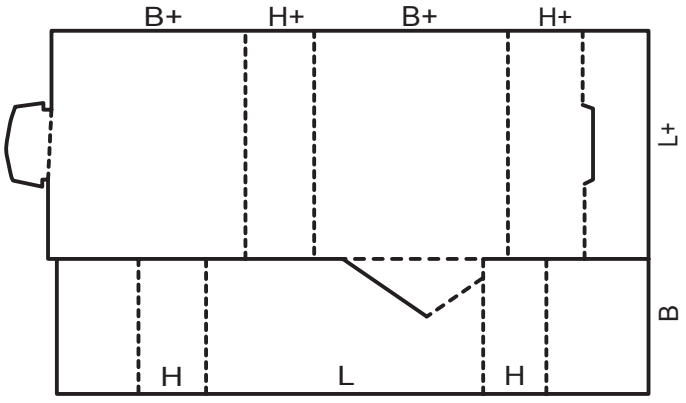

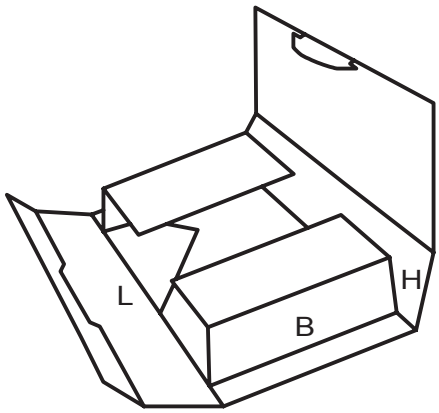

0501

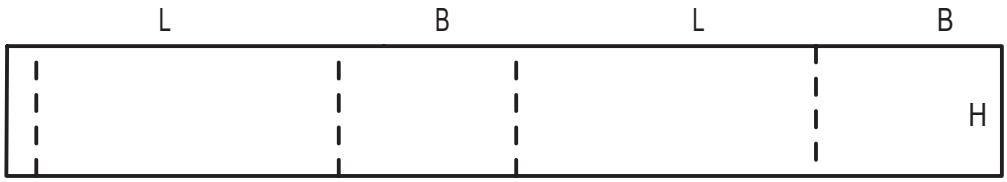

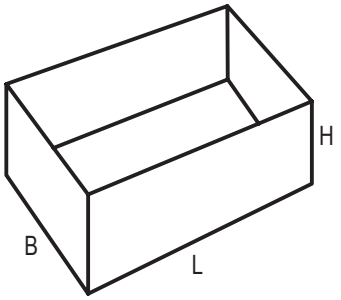

0502

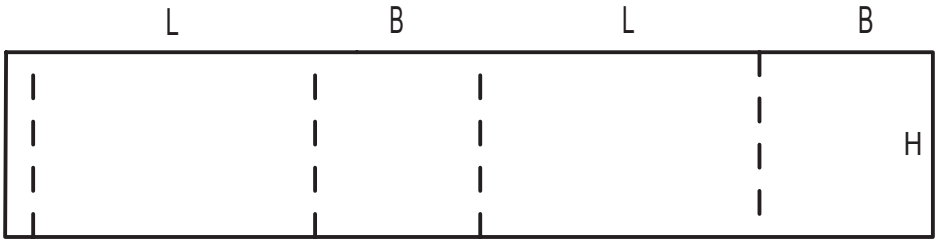

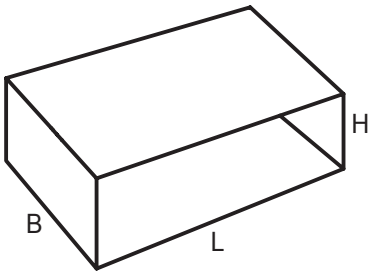

0503

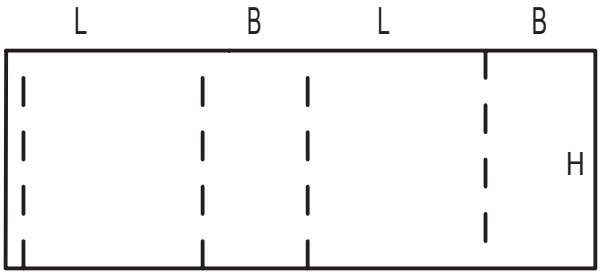

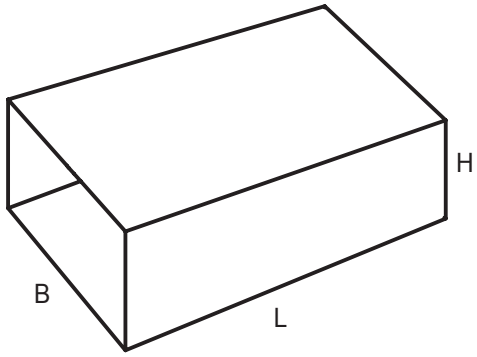

0504

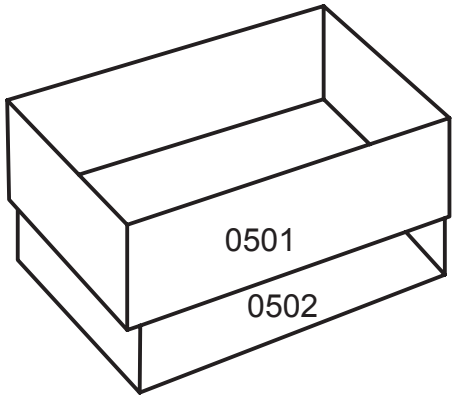

0505

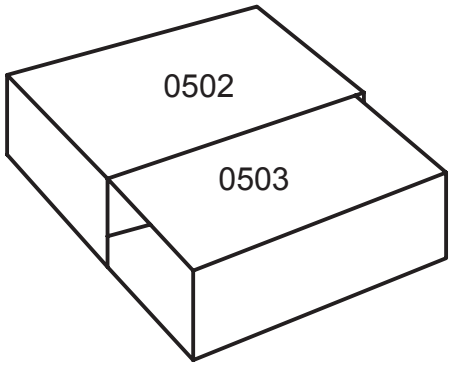

0507

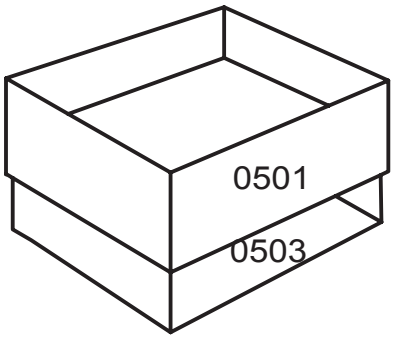

0508

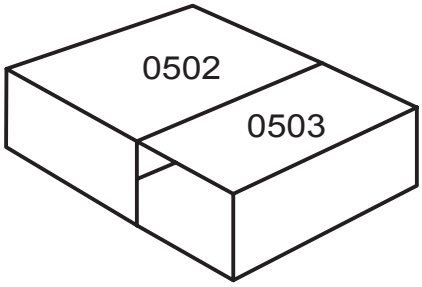

0509

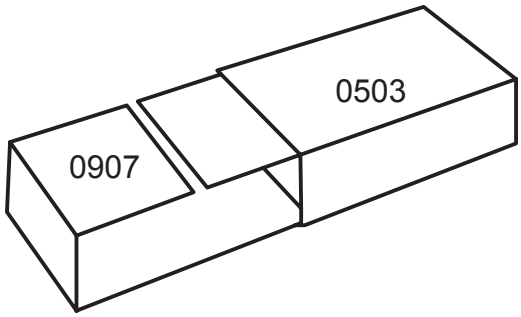

0510

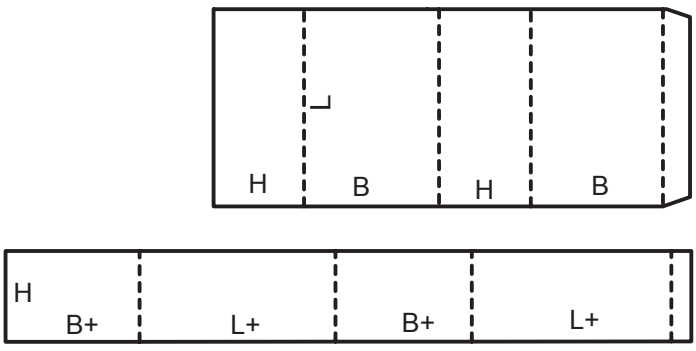

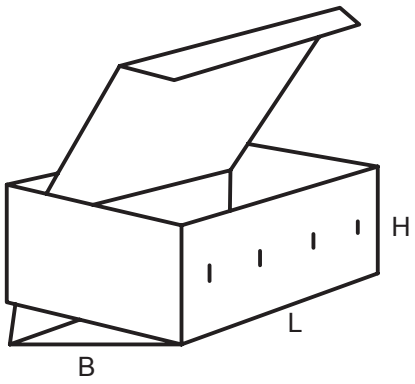

0511

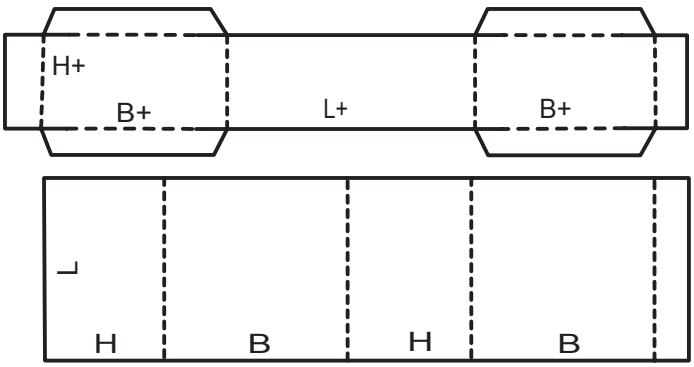

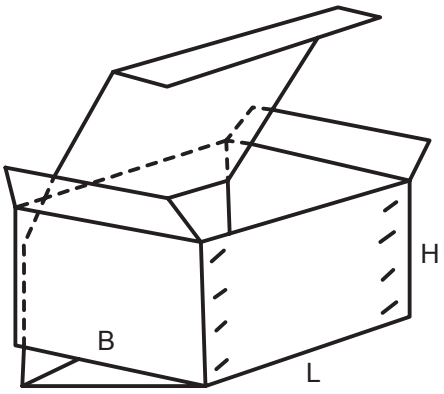

0512

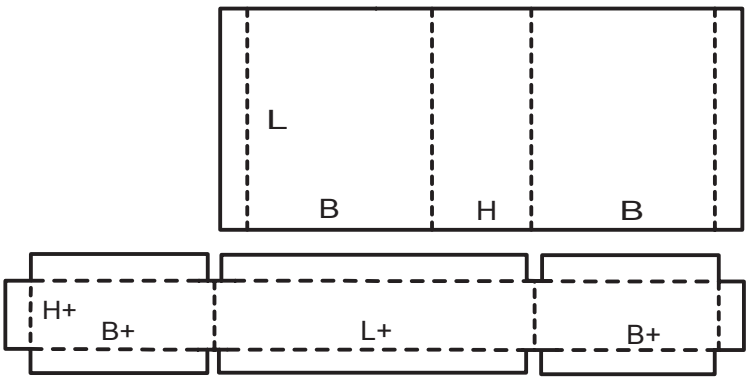

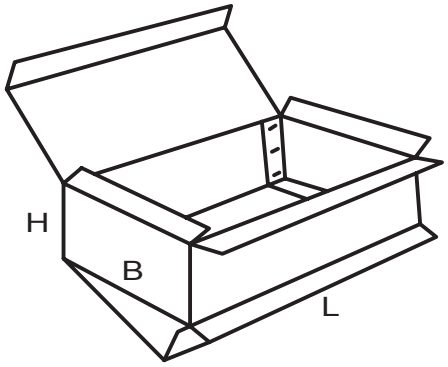

0601

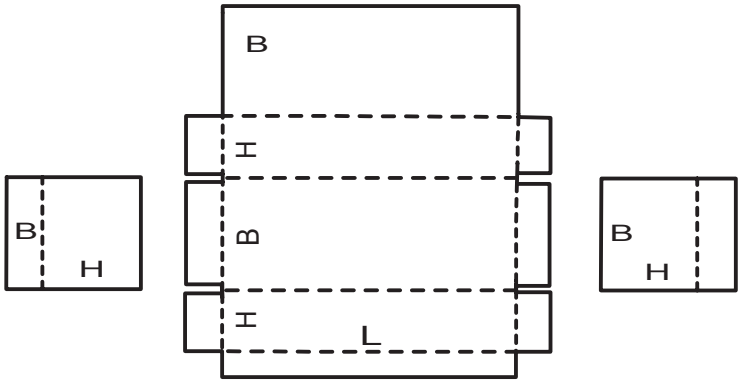

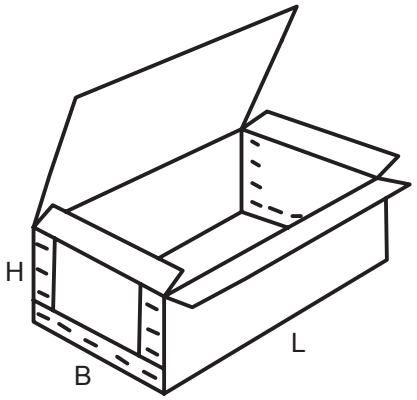

0602

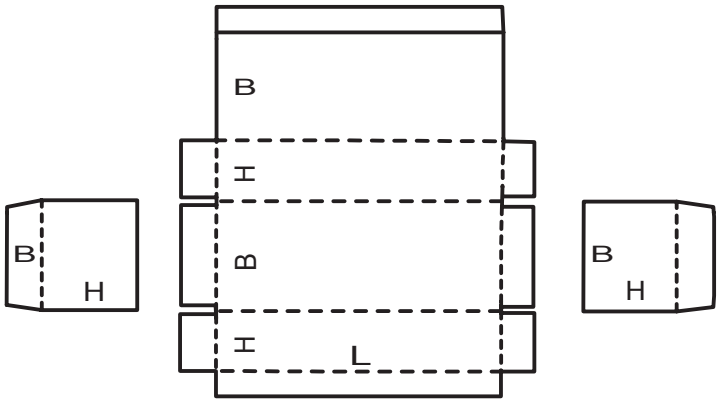

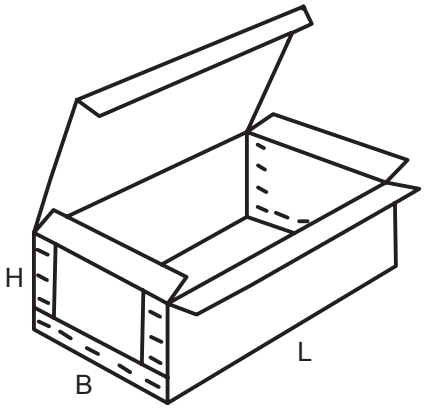

0605

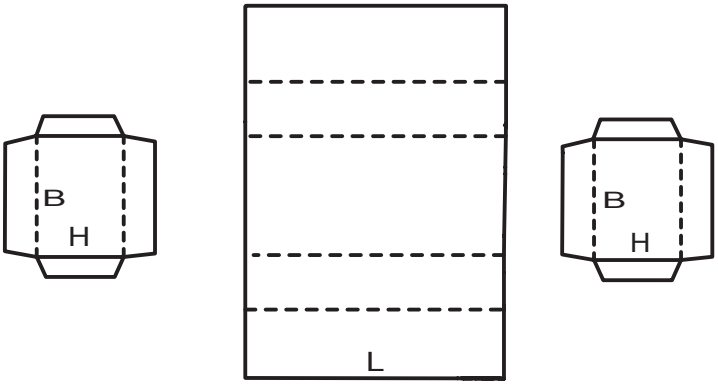

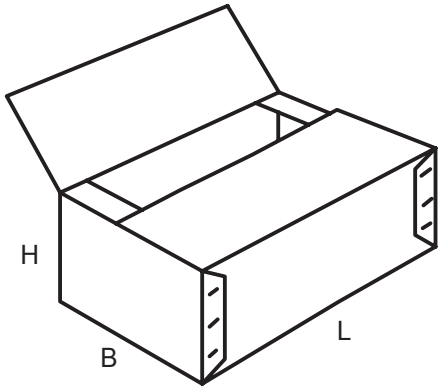

0606

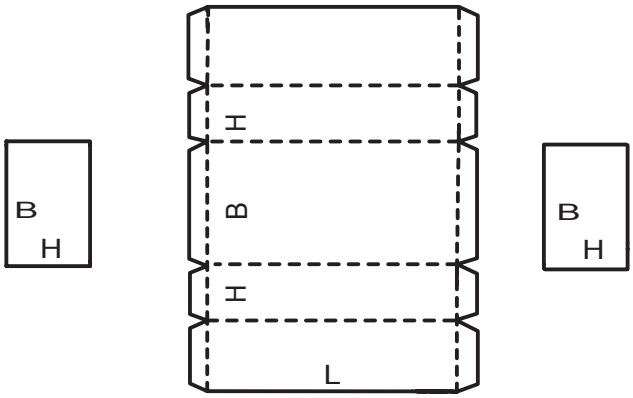

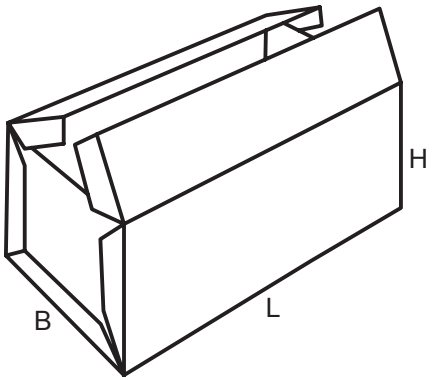

0607

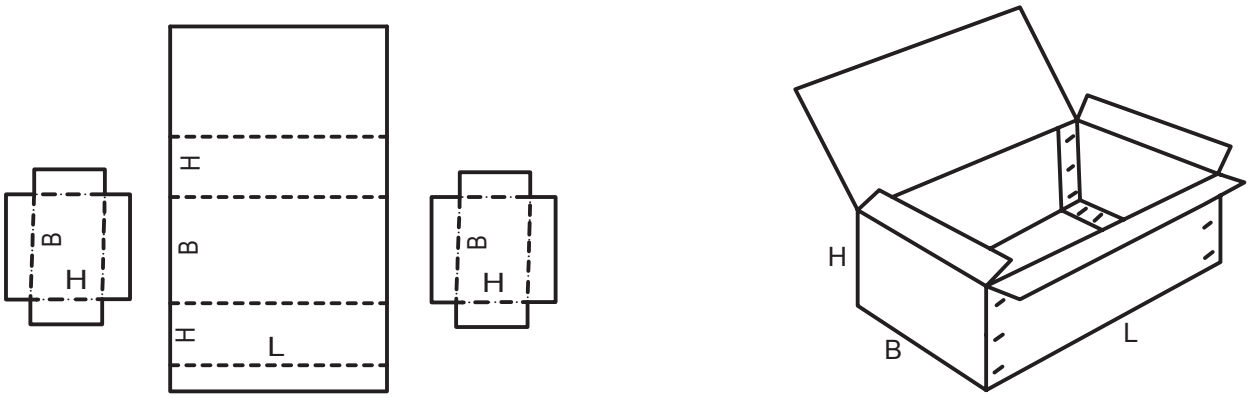

0608

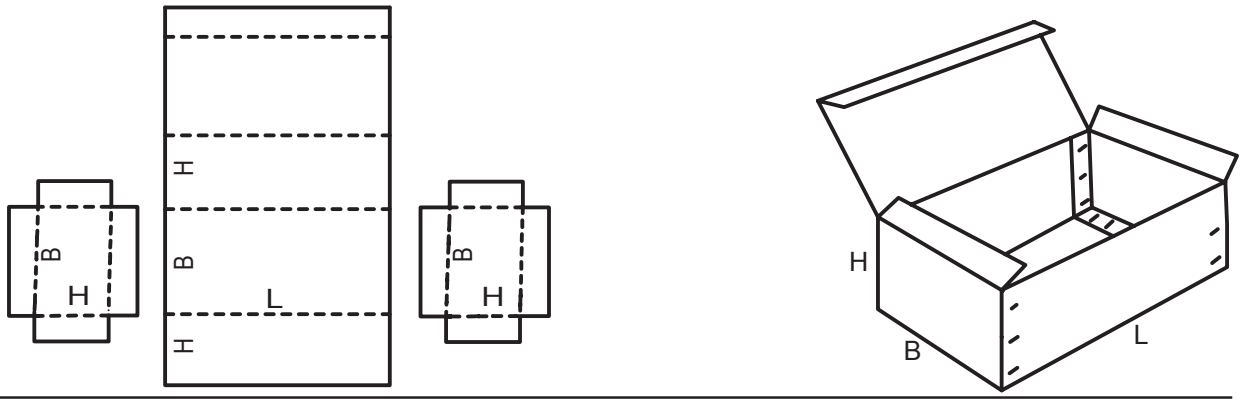

0610

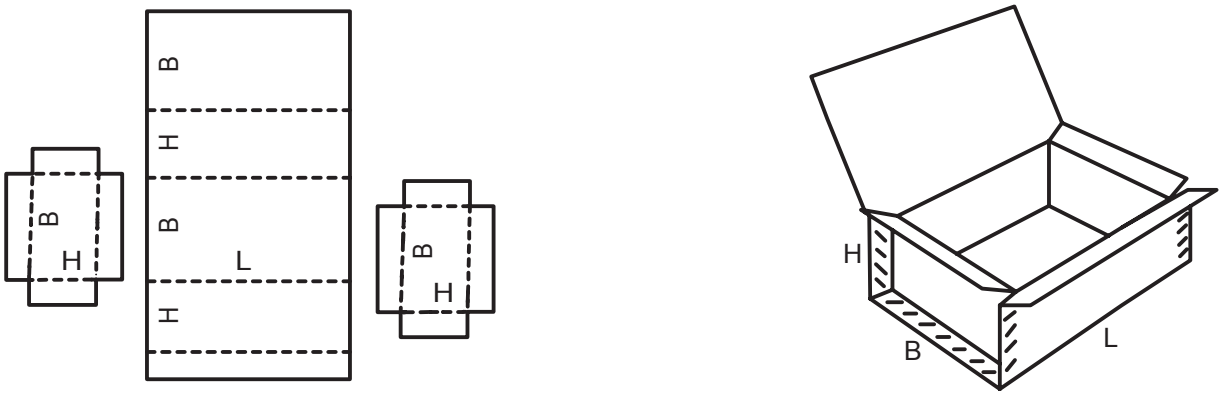

0615

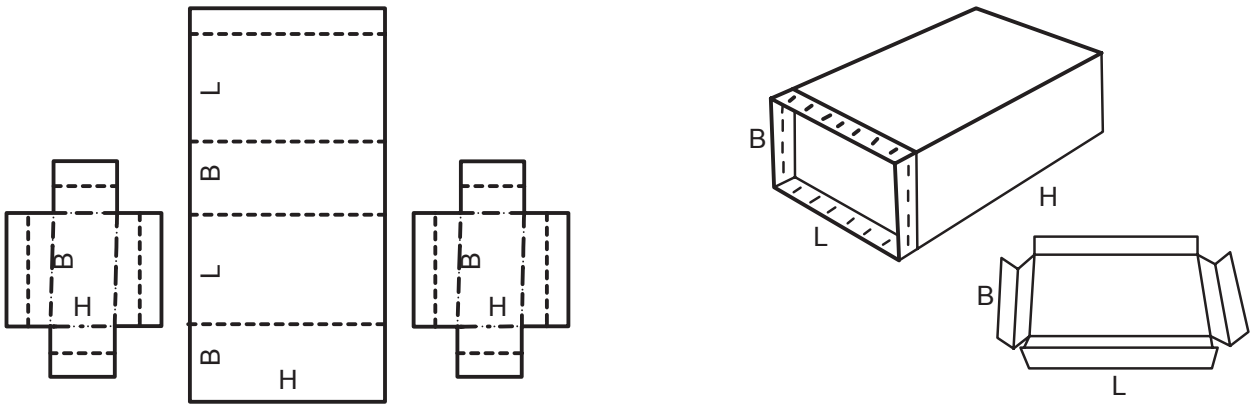

0616

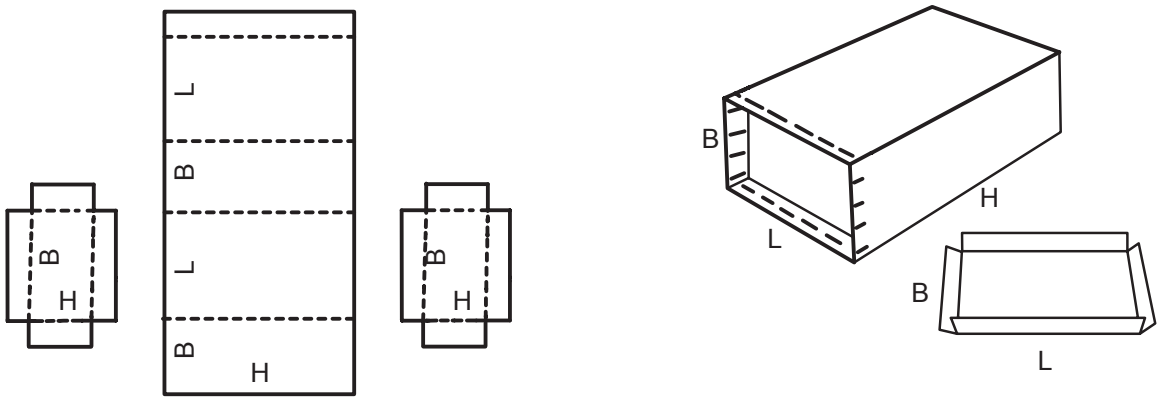

0620

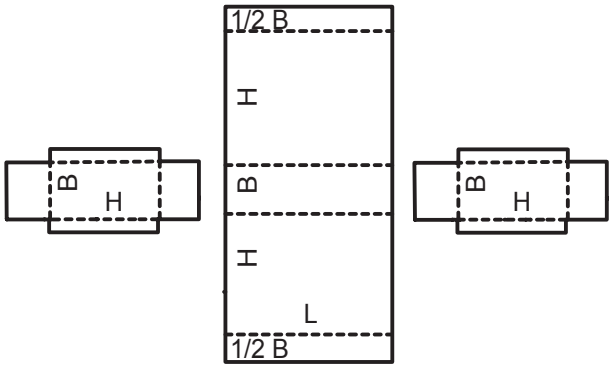

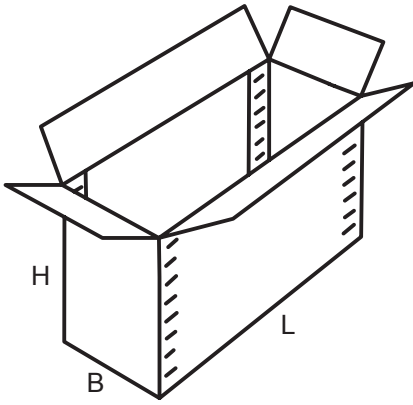

0621

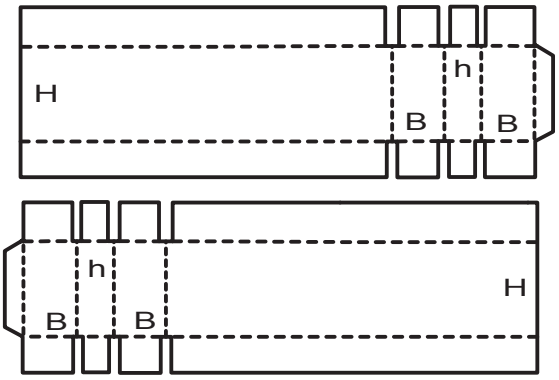

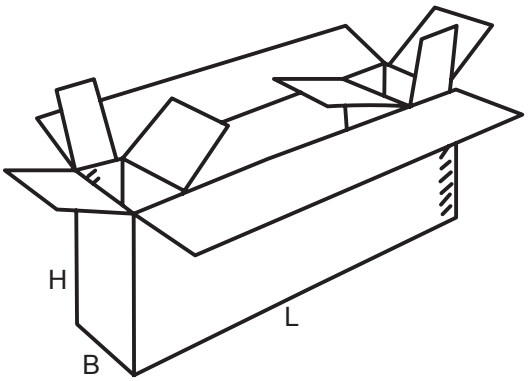

0700

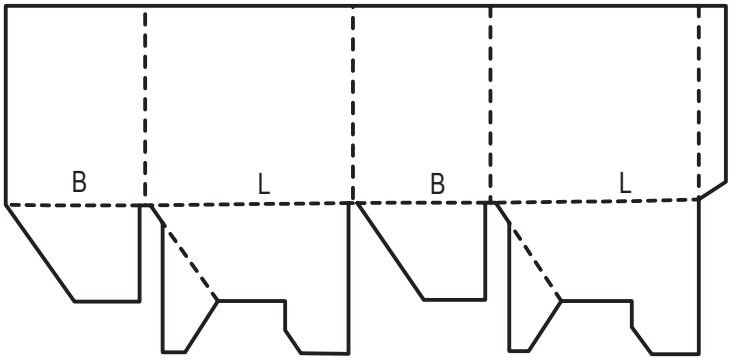

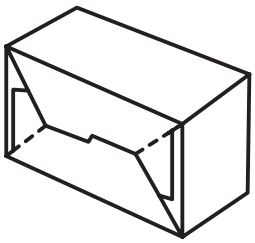

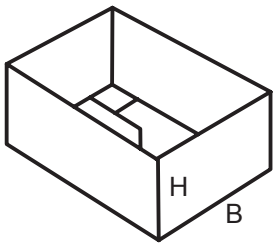

0701

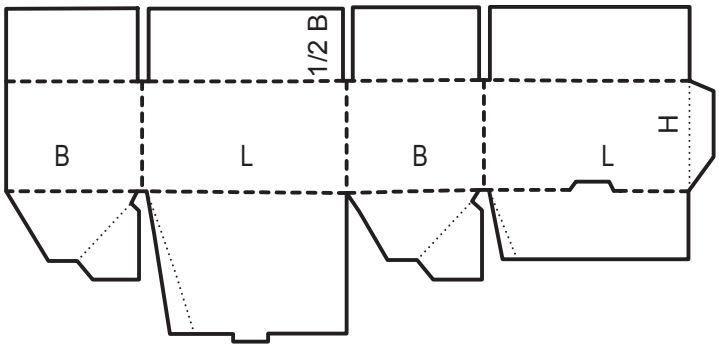

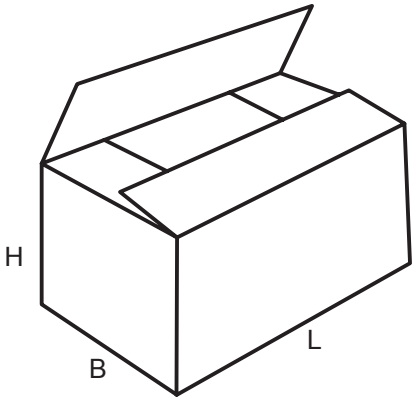

0703

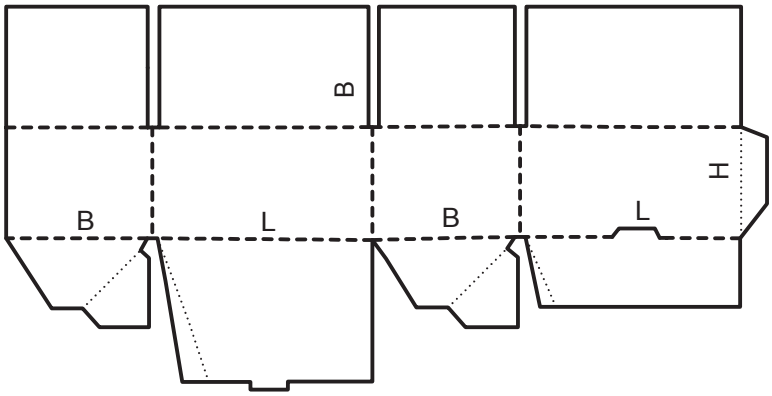

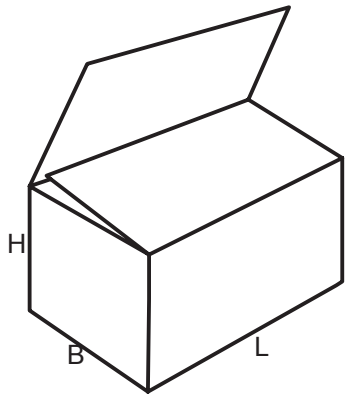

0711

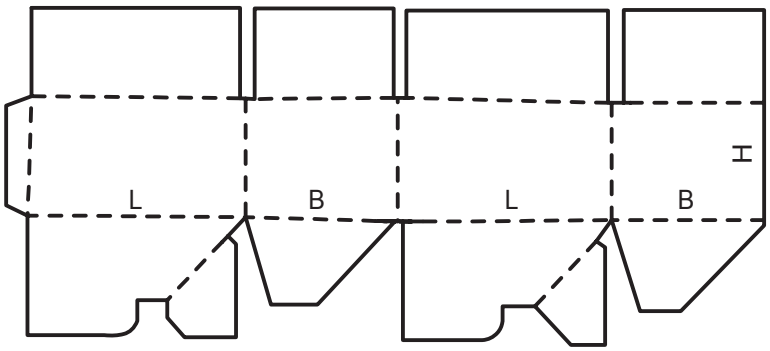

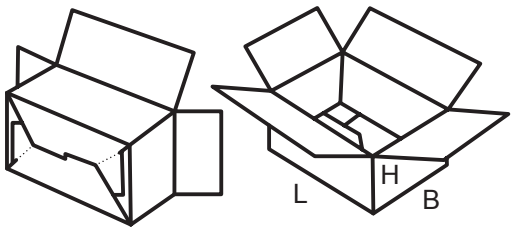

0712

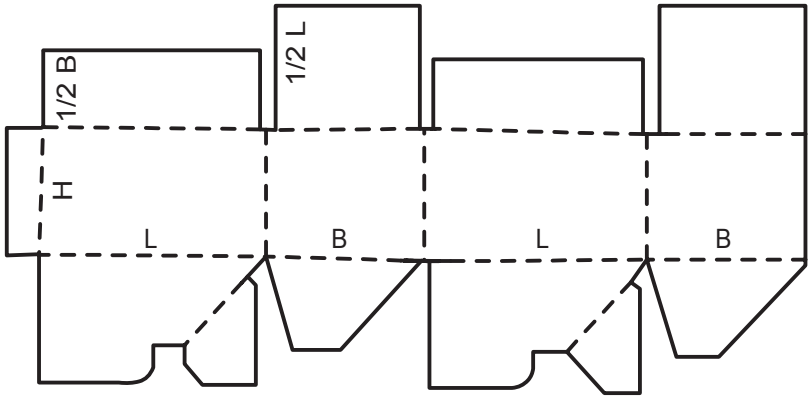

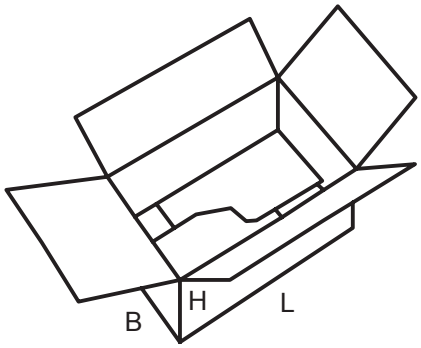

0713

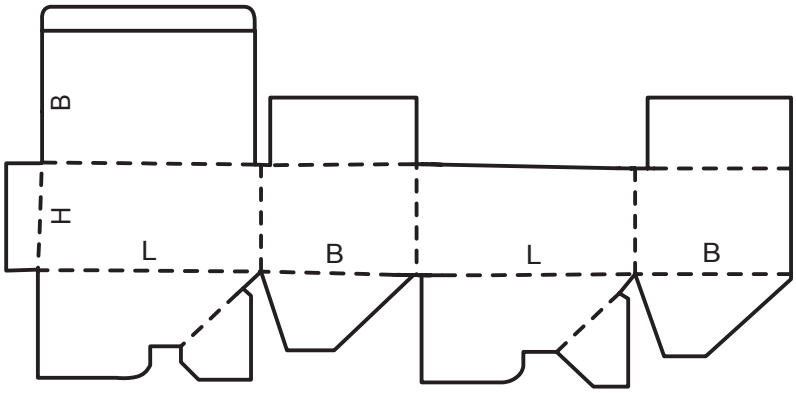

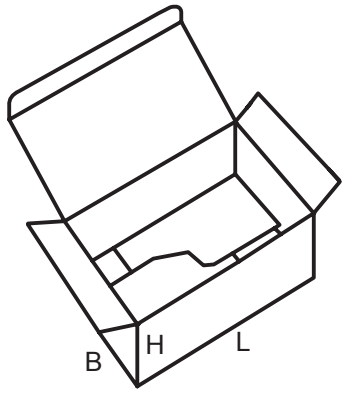

0714

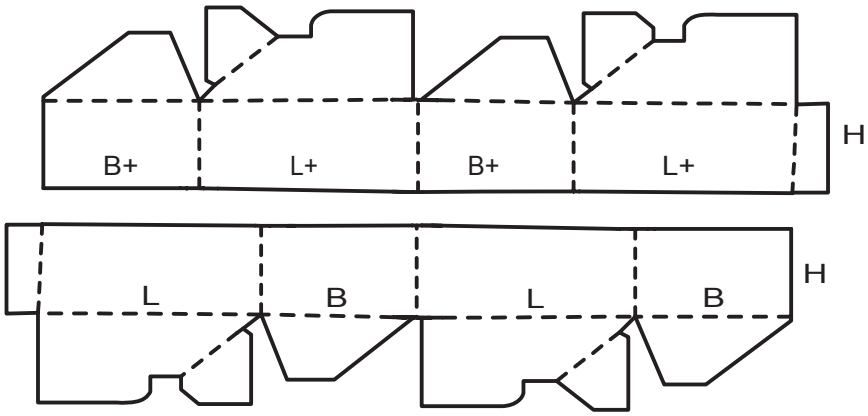

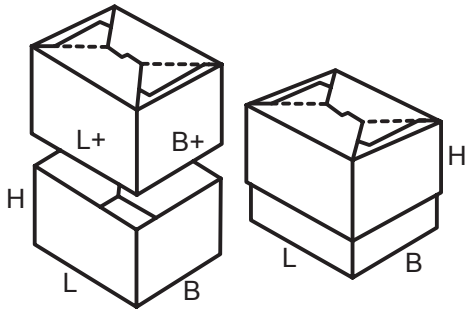

0715

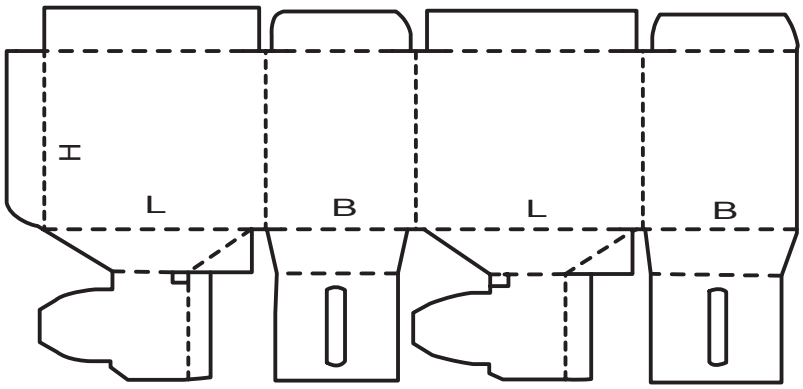

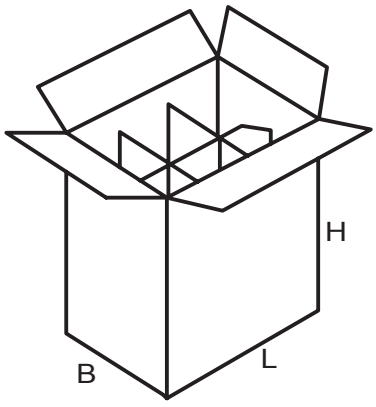

0716

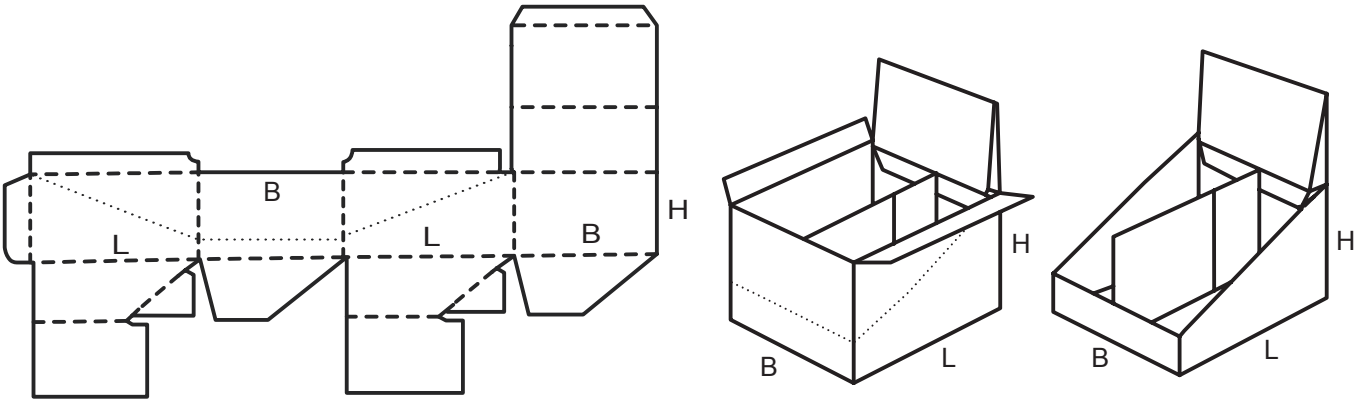

0717

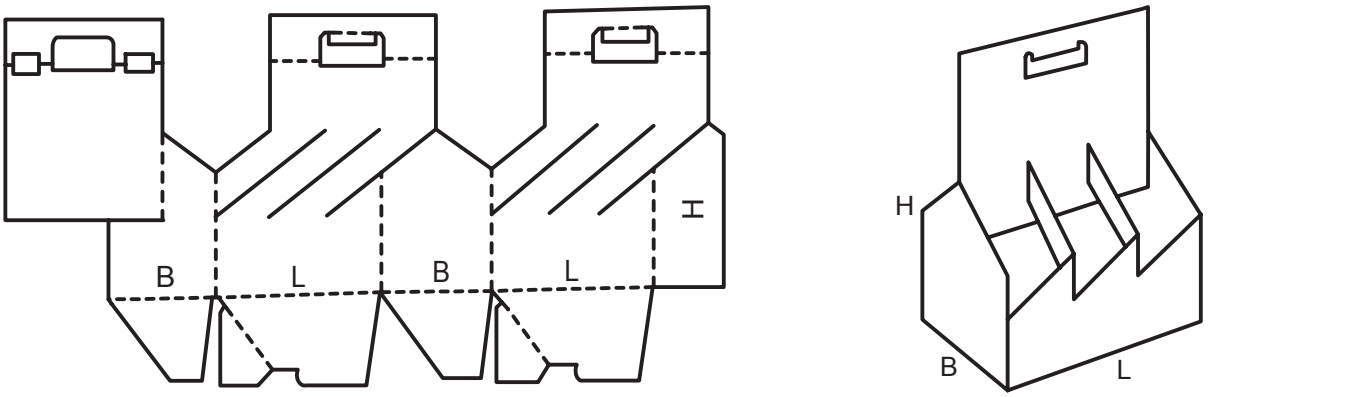

0718

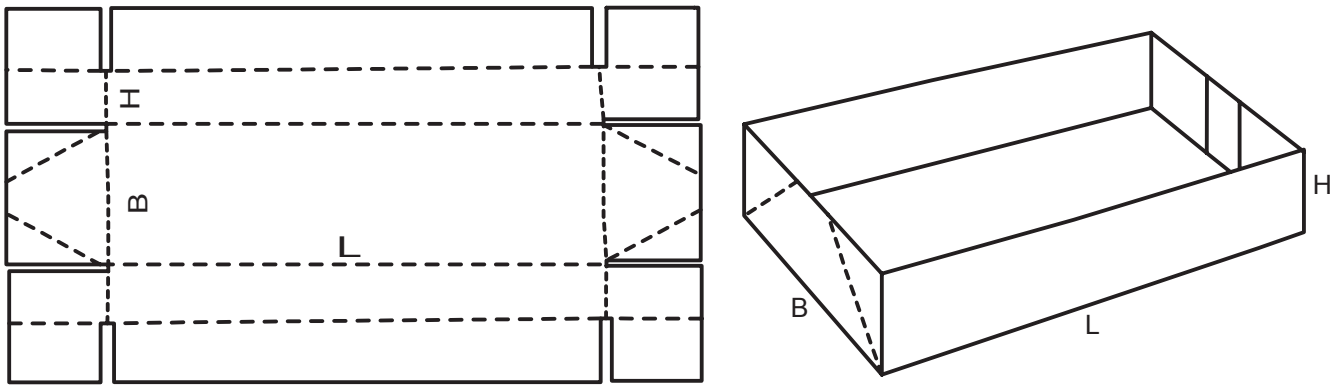

0747

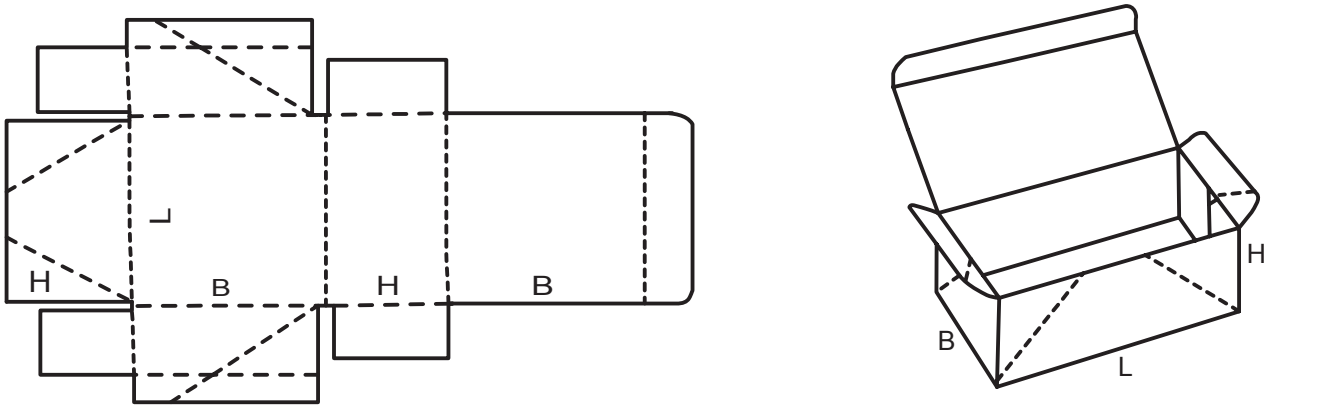

0748

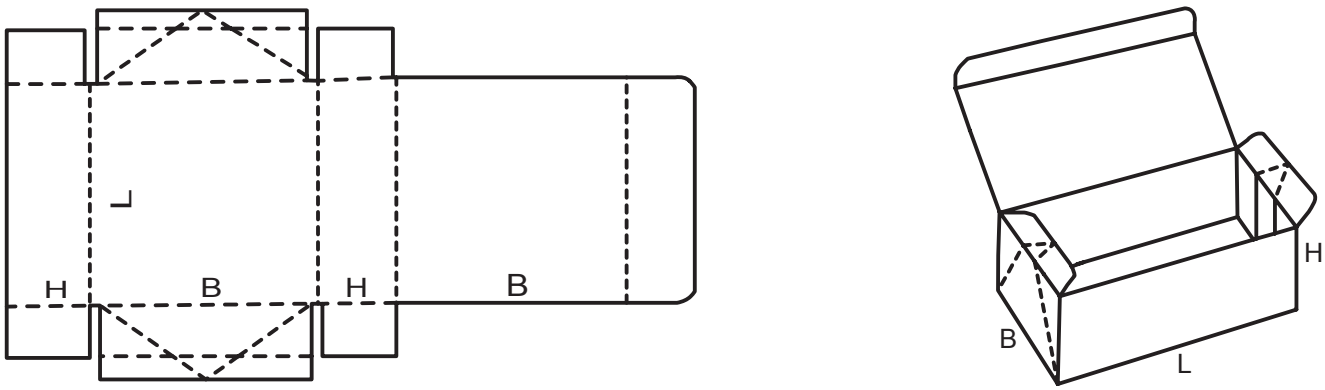

0751

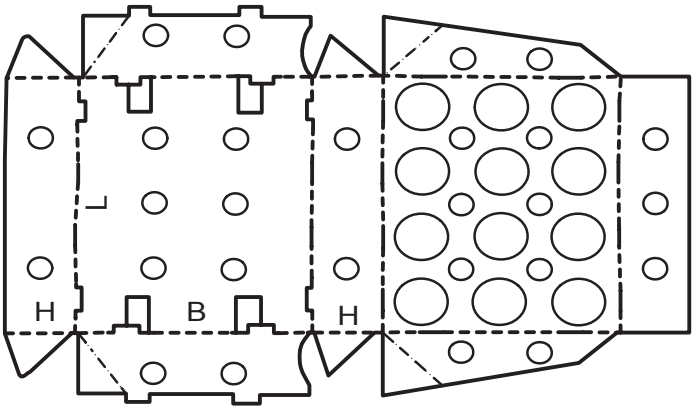

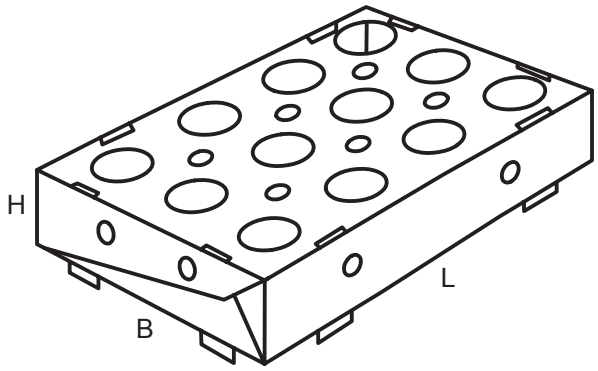

0752

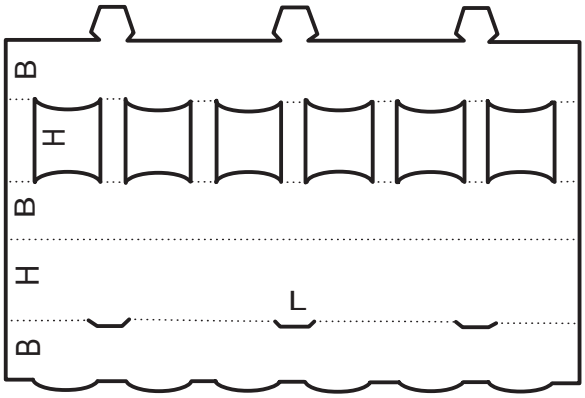

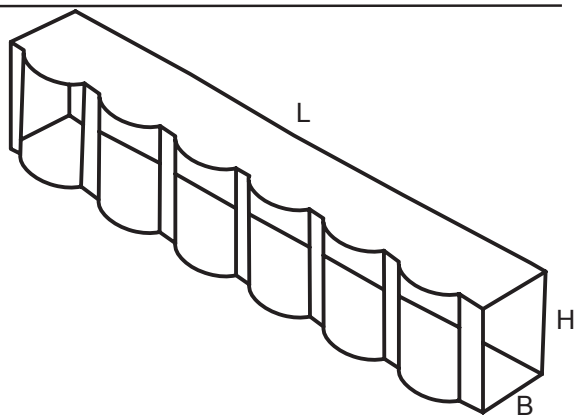

0759

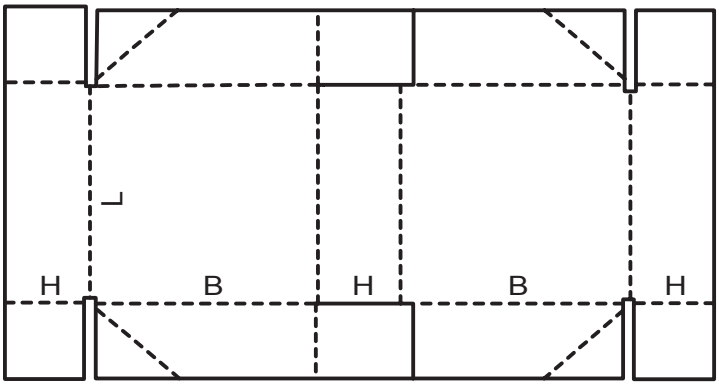

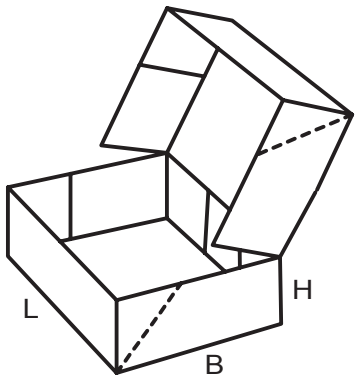

0760

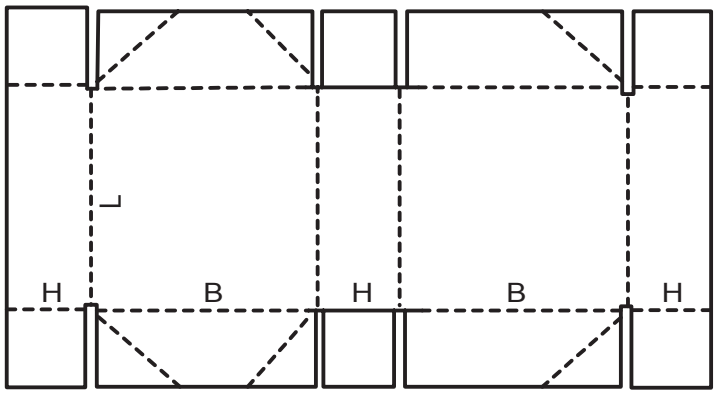

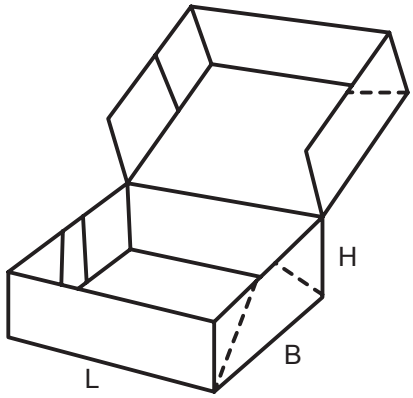

0761

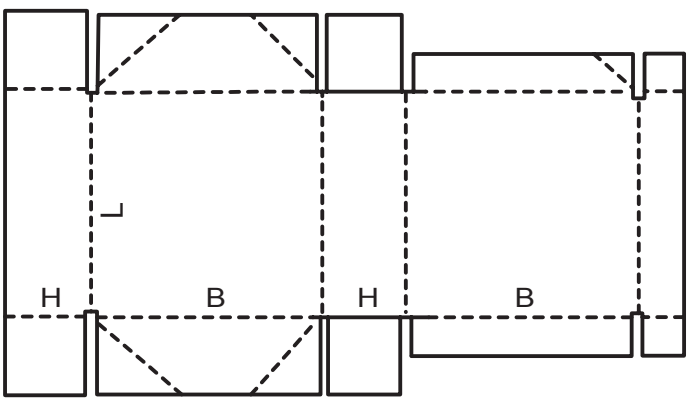

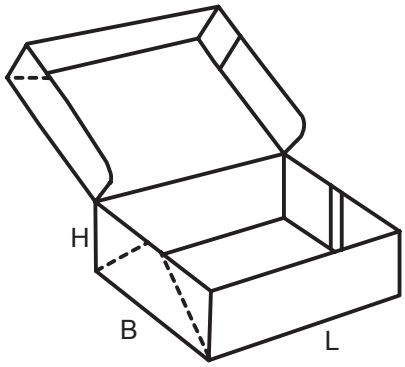

0770

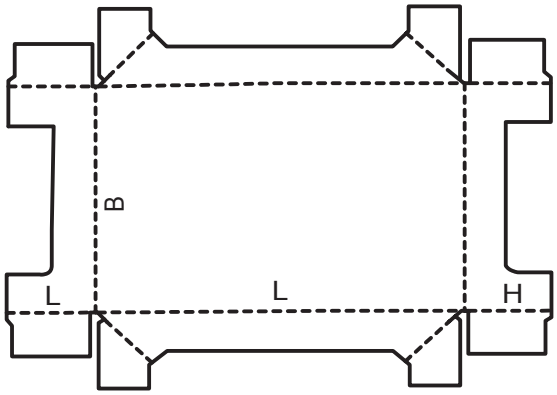

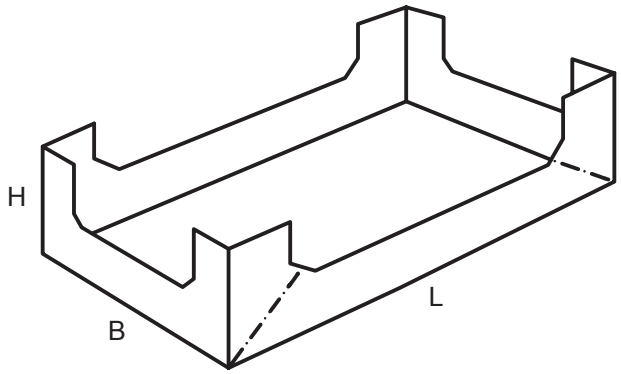

0771

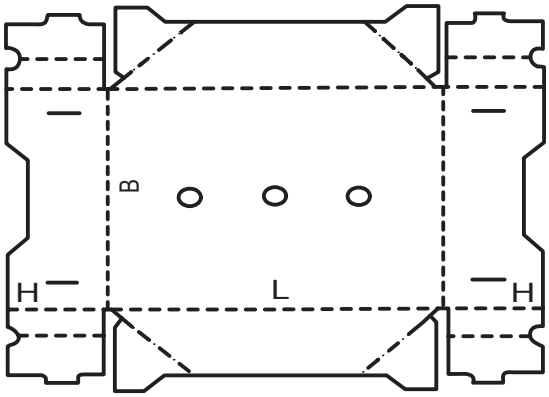

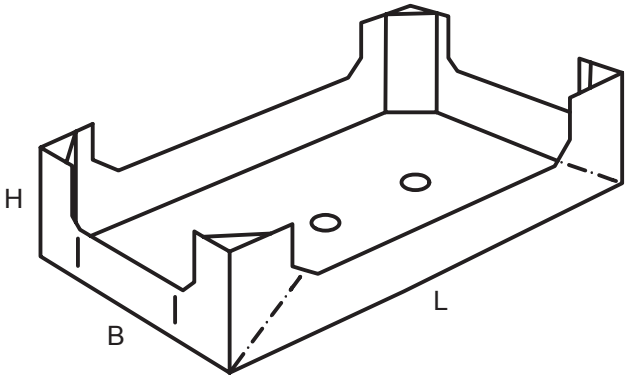

0772

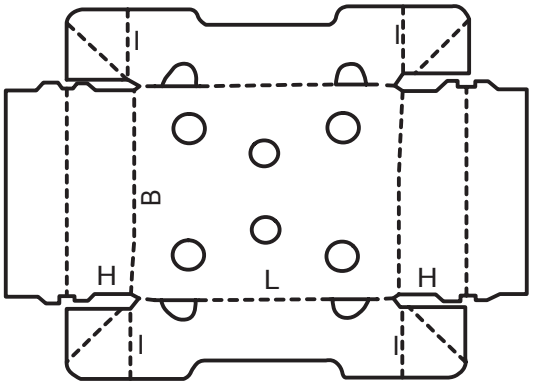

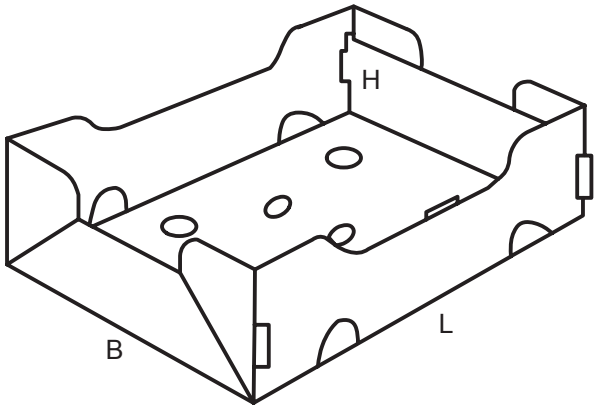

0773

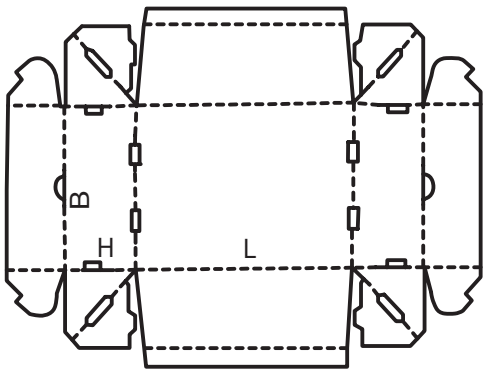

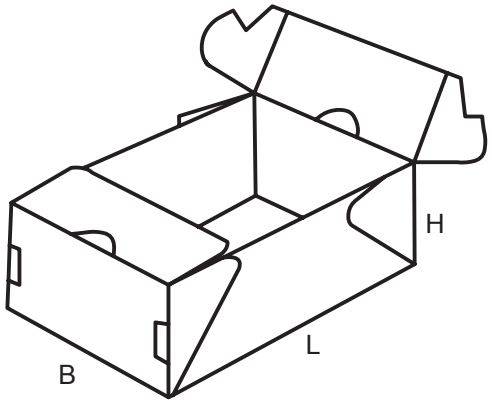

0774

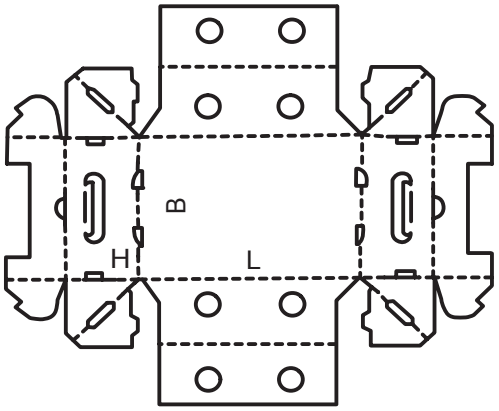

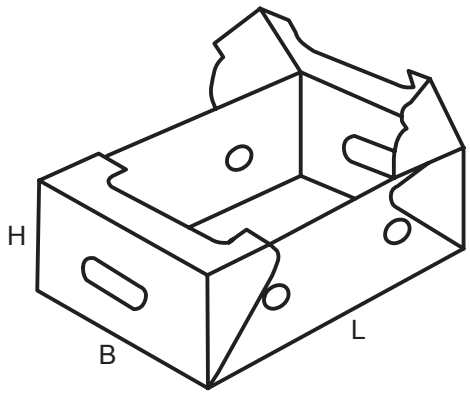

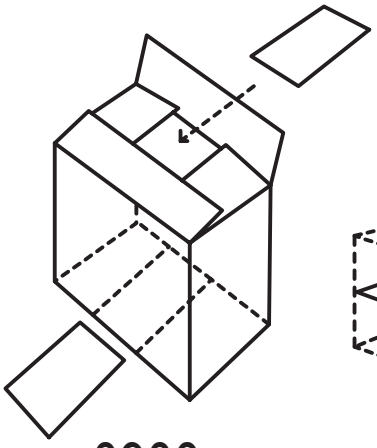

0900

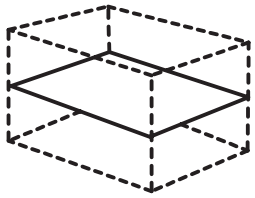

0901

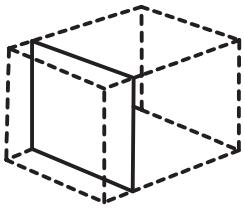

0902

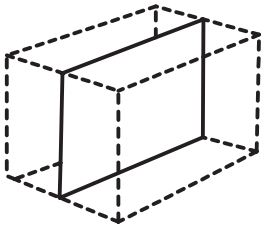

0903

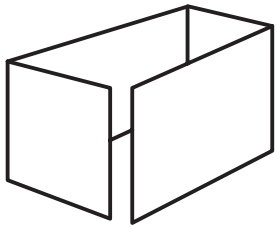

0904

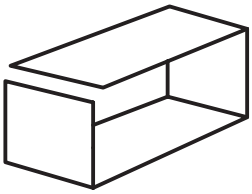

0905

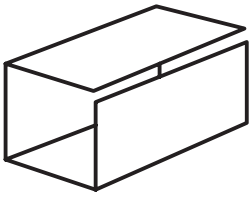

0906

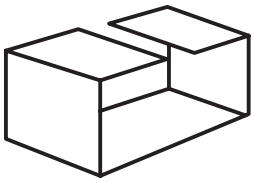

0907

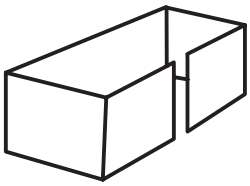

0908

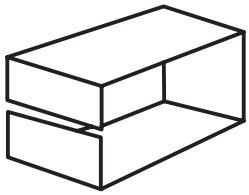

0909

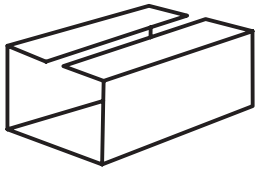

0910

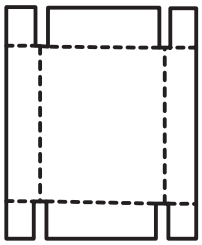

0911

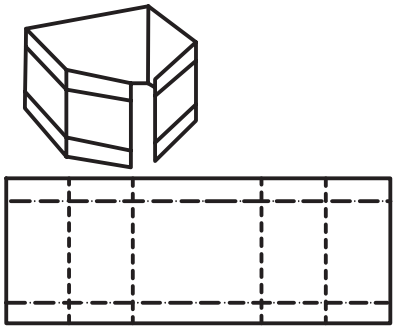

0913

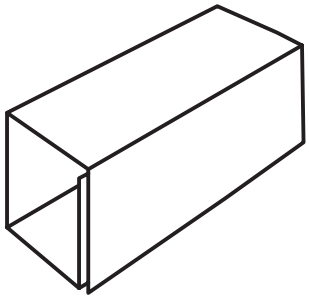

0914

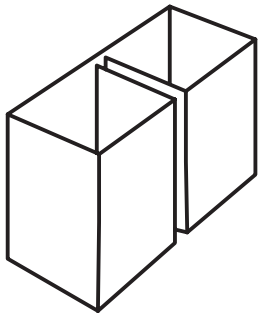

0920

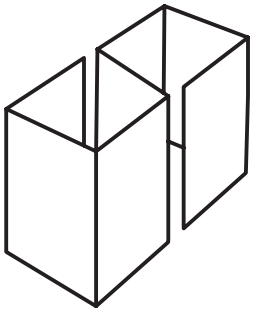

0921

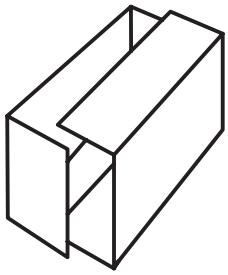

0929

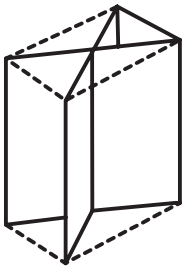

0930

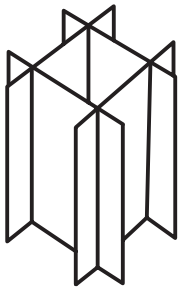

0931

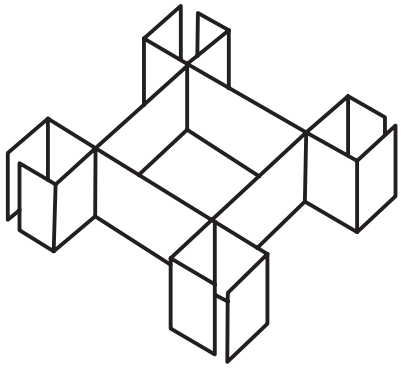

0932

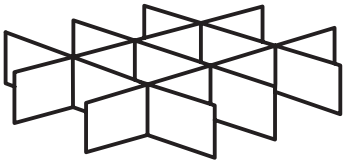

0933

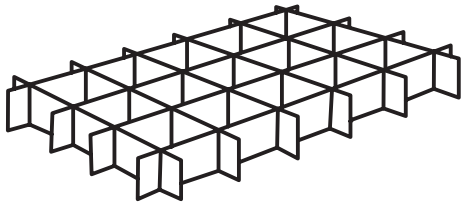

0934

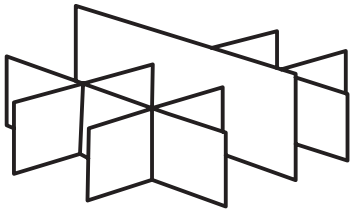

0935

0940

0941

0942

0943

0944

0945

0946

0947

0948

0949

0950

0951

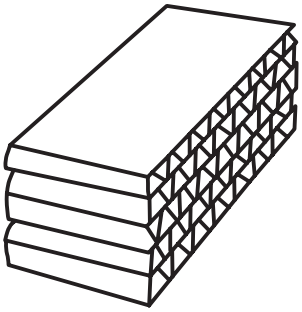

0965

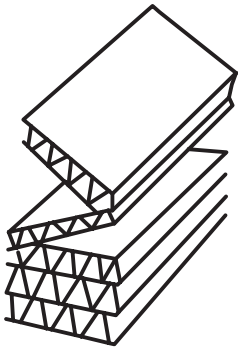

0966

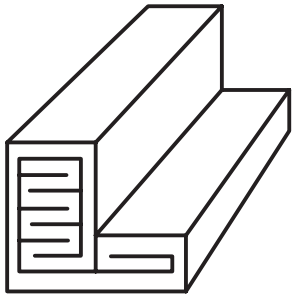

0967

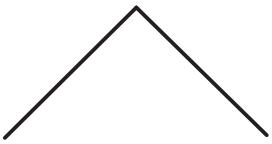

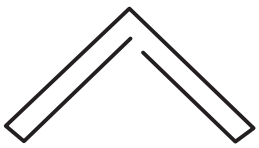

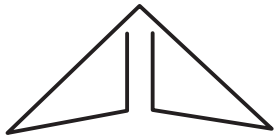

0970

0971

0972

0973

0974

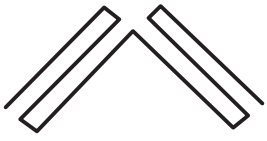

0975

0976

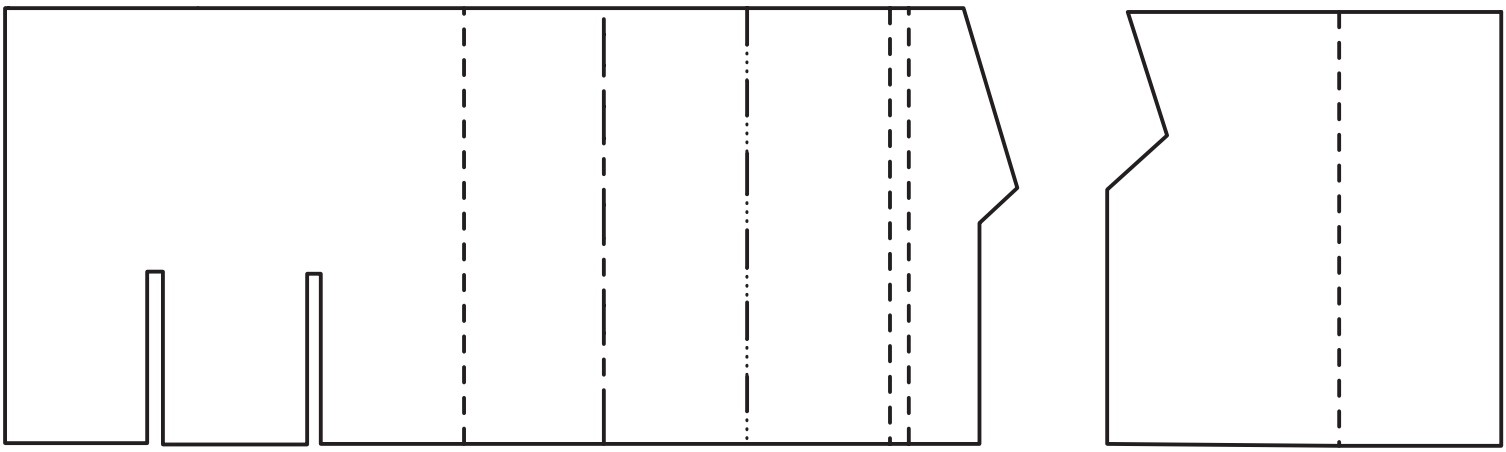

0982/0999